제5장 LDK-50/100 시스템 가동하기

5.1 IP LDK-50/100 시스템을 시작하기 전에

1. MPBE를 설치하기 전, ASMU1E 또는 ASMU2E를 반드시 설치해야 합니다.
2. 전원 공급 차단 시에 시스템의 데이터를 보호하기 위하여 MPBE 설치 전에 메모리 백업용 스위치인 SW1을 ON 위치에 놓아야 합니다.
3. 각종 국/내선 보드를 실장한 후에, MPBE를 기본 주장치(KSU)의 MPBE 전용 슬롯에 삽입하여야 합니다.
4. MPBE의 DIP 스위치 SW3의 8번을 ON 위치에 놓습니다. (Admin 데이터 보호하지 않는 위치)
   -. 시스템 전원을 켜고 초기화 된 후, SW3의 스위치 8은 관리 프로그램에 의한 다양한 기능을 보호하기 위하여 OFF 되어 있어야 하지만 초기 설치시에는 ON 위치에 놓습니다.
5. 교류 전원 코드를 IP LDK-50/100 시스템의 교류전원 인입 콘센트에 꽂은 다음, IP LDK-50/100 시스템을 켭니다.
   기본 주장치(KSU)와 확장 주장치(KSU)를 설치한 후에, 다음과 순서로 전원을 켭니다.
   -. 전원 인가 순서 : 확장 주장치(2nd KSU) → 기본 주장치(1st KSU)
   -. 만약 기본 주장치(KSU)의 전원을 켠 다음에 확장 주장치(KSU) 전원을 켠 경우에는, 기본 주장치(1st KSU)의 MPBE를 리셋시켜 주어야 합니다.
6. MPBE의 DIP 스위치 8을 OFF 위치에 놓습니다.(Admin 데이터 보호하는 위치)

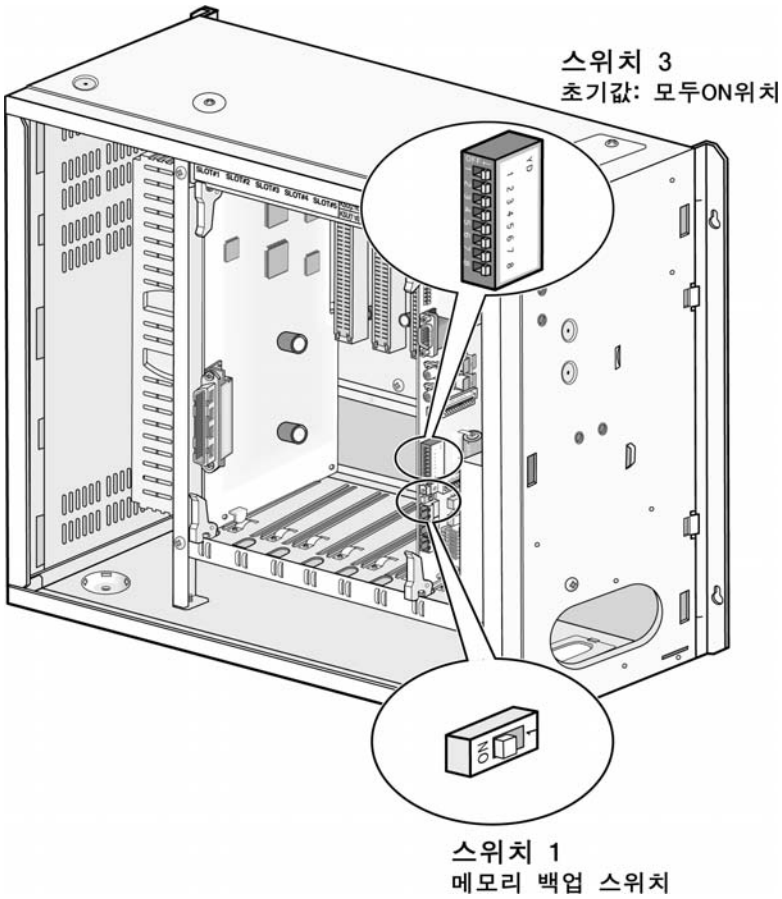

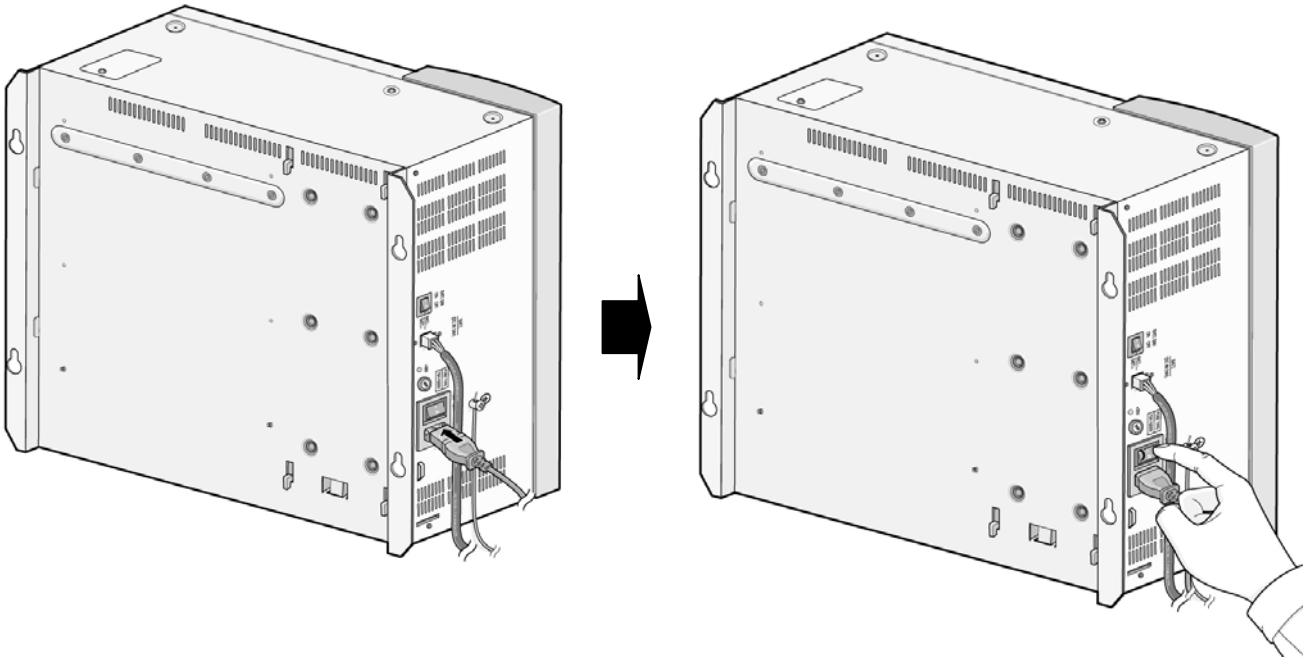

5.2 기본 프로그래밍

IP LDK-50/100 시스템은 사용자의 개별 요구에 맞게 프로그램 하여 사용할 수 있습니다.

이 장은 다음과 같은 내용을 담고 있습니다.

- 주장치 프로그래밍 하기 전에
- 버튼 설명
- 프로그래밍 모드로 진입 방법
- 시스템 메모리에 영구적으로 저장 하기
- 미리 지정해야 될 프로그램
- **IP** 전화기 동작을 위한 설정 방법
- 기본 프로그램 방법
- **IP LDK-50/100** 프로그램 **List**

5.2.1 주장치 프로그래밍 하기 전에

IP LDK-50/100 시스템은 사용자의 개별 요구에 맞게 프로그램 하여 사용할 수 있습니다.

주장치 프로그래밍에는 다음 두 가지 방법이 있습니다.

- ✓ **PC-Admin (PC-Admin** 프로그래밍 설명서 참조**)**
- ✓ 키폰전화기에 의한 **Admin**

초기에 모든 프로그램은 **LDP-6000** 시리즈 키폰 전화기나 **LKD-30D/44D** 디지털 키폰 전화기를 사용한 내선 **100**번 전화기**(**내선 첫번째 포트**)**에서만 입력할 수 있습니다**.(LKD-30LD** 디지털 키폰 전화기로는 프로그램 할 수 없음**)**

다른 내선도 프로그램이 가능한 내선으로 지정할 수 있으며(PGM 113 – 버튼 1), 동시에는 하나의 내선만이 프로그램을 할 수 있습니다.

프로그램 모드에 진입해 있는 동안, 내선 100번은 일반적인 키폰 전화기로 동작하지 않고, 프로그램이 가능하도록 모든 버튼이 임시로 재지정 됩니다. 이때 다이얼 패드는 데이터를 입력하는데 사용되며, 24개의 다목적 버튼은 특정 데이터 필드에 정보를 입력하는데 사용됩니다. 때때로 [단축] 버튼은 데이터를 지우거나, 입력된 데이터의 마지막을 나타내는데 사용되며, [재다이얼] 버튼은 입력한 숫자나 글자를 지울 때 사용됩니다.

5.2.2 버튼 설명

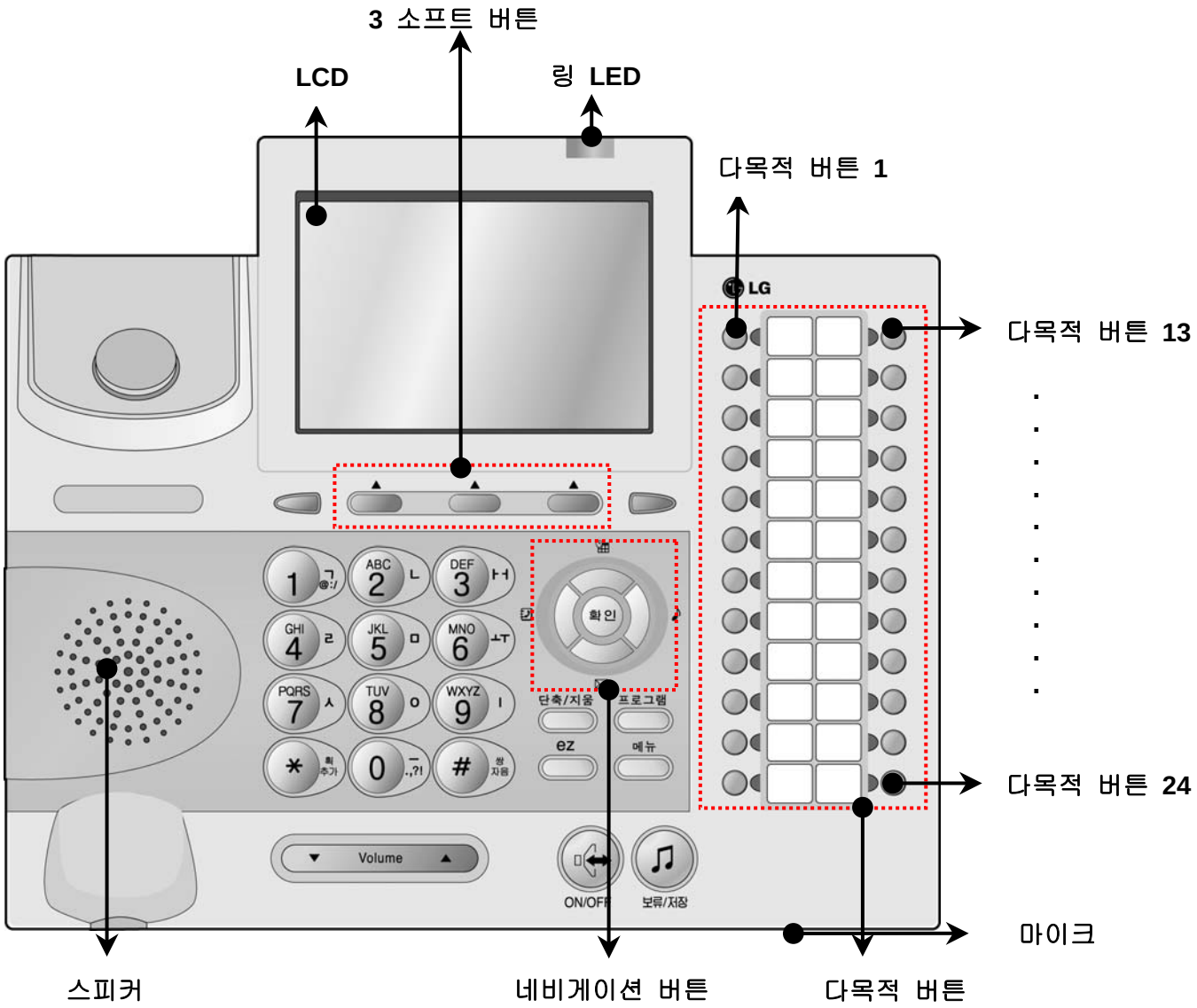

LDP-6024LDH 버튼의 설명

다양한 종류의 디지털 키폰 전화기가 IP LDK-50/100 시스템에 연결될 수 있습니다. 위에 있는 LDP-6024LD 모델은 단지 각 버튼을 보여 주기 위한 샘플입니다. 디지털 키폰 전화기와 다른 키폰 전화기의 자세한 정보는 “디지털 키폰 전화기 사용설명서와 설치설명서”에 설명되어 있으니 참조하시기 바랍니다.

5.2.3 프로그램 모드 진입 방법

프로그램 입력이 가능한 키폰 전화기에서 다음과 같은 순서로 입력합니다.

1. **[프로그램]** 또는 **[전환/프로그램]** 버튼을 누르고 ***#** 를 다이얼 하면 확인음이 들립니다.
   ※ 비밀번호가 설정되어 있는 경우에는 이때 비밀번호를 눌러야 프로그램 모드로 진입할 수 있으며, 초기에는 비밀번호가 설정되어 있지 않습니다.
2. 그 다음으로 각각의 프로그램은 **[프로그램]** 또는 **[전환/프로그램]** 버튼을 누르고 3자리의 프로그램 번호를 다이얼 하면 진입할 수 있습니다. 데이터를 잘못 입력했을 경우에는 **[프로그램]** 또는 **[전환/프로그램]** 버튼을 눌러 전단계로 돌아갈 수 있습니다.
   [프로그램] 또는 **[전환/프로그램]** 버튼을 누르면 LCD는 다음과 같이 표시됩니다.

ENTER PGM NUMBER

*** 주**

주장치 프로그래밍 도중 상위 단계로 돌아가려면, **[회의]** 버튼을 누릅니다. 이때 입력 중이던 데이터는 저장되지 않습니다.

5.2.4 시스템 메모리에 영구적으로 저장 하기

데이터를 정상적으로 입력 후, 최종적으로 **[보류/저장]** 버튼을 눌러야 입력한 데이터가 시스템의 메모리(RAM)에 저장됩니다.
모든 데이터가 맞게 입력 되었으면 **[보류/저장]** 버튼을 누르면 확인음이 들립니다.
만약 입력상에 오류가 있을 경우에는 경고음이 들리고 데이터는 메모리에 저장되지 않습니다.
(MPBE의 SW1이 ON되어 있고, DIP 스위치인 SW3의 8번이 OFF 위치로 되어 있어야 정전시에도 RAM 메모리의 내용이 지워지지 않고 보존됩니다.)

5.2.5 미리 지정해야 될 프로그램

IP LDK-50/100 시스템은 국/내선을 포함한 모든 회선이 정상적으로 동작하기 위해서는 반드시 주장치 내의 각 슬롯에 실장된 각종 보드들이 올바르게 지정되어 있어야 합니다. 다만 이 과정은 초기 설치과정에서 자동적으로 수행되도록 할 수 있습니다.
(“**5. 1 IP LDK-50/100 시스템을 시작하기 전에**” 참조)
그러나 사용 도중 보드 위치를 변경하거나 추가 증설하는 경우는 아래 프로그램 방법에 따라 수동으로 지정해 주어야 합니다. 이때 반드시 PGM 101(개별 슬롯별 보드 지정)을 먼저 한 후에 PGM 103 (논리적 슬롯 순서 지정)을 하여야 합니다.

1) 개별 슬롯별 보드 지정(PGM 101)

순서

☞ 보드 종류별 코드

내선보드	코드	국선보드	코드	기타보드	코드
DTIB12	11	PRIB	31	VMIB(AAIB)	61
DTIB24	12	LCOB4	33	MISB	71
SLIB6	13	LCOB8	34		
SLIB12	14	DIDB	35		
DSIB	18	EMIB	38		
CSLIB	19	(R2)DCOB	40		
		VOIB(E)	41		
		CLCOB8	45		
		RDIB	46		
		EMIB8	47		
		CLCOB4	49		

2) 논리적 슬롯 순서 지정(PGM 103)

반드시 PGM 101(개별 슬롯별 보드 지정)에서 보드 종류가 올바르게 지정되어 있는 상태에서만 PGM 103 (논리적 슬롯 순서 지정)이 가능하며, 논리적 슬롯 지정 순서에 따라 국선번호(01~40) 및 내선번호가 부여 됩니다.

순서

-. 국선 보드 순서 지정

프로그램 + 103 + (PGM NUMBER) + 다목적1 + 국선보드 순서 입력 (범위: 01~12) + 보류/저장

-. 내선 보드 순서 지정

프로그램 + 103 + (PGM NUMBER) + 다목적2 + 내선 보드 순서 입력 (범위: 01~12) + 보류/저장

-. VMIB 보드

프로그램 + 103 + (PGM NUMBER) + 다목적3 + VMIB 순서 입력 (범위: 01~12) (최대 4digits) + 보류/저장

주의

1. 보드를 추가 증설하는 경우, 반드시 사전에 지정되어 있는 순서대로 슬롯 번호들을 먼저 입력한 다음에 이어서 추가 증설한 보드의 슬롯 번호를 입력해야만 기존의 국/내선번호 순서가 변동되지 않습니다.
2. 슬롯 지정 프로그램 **(PGM 101, 103)**을 입력 후에는 반드시 시스템을 리셋 시켜야만 입력한 프로그램대로 동작됩니다. **(**시스템 재시동**)**

3) MPBE IP 지정 (PGM 108)

IP LDK-50/100 시스템의 MPBE 에 LANU를 설치한 경우, 외부장비에서 시스템과 IP로 접속하기 위해서는 반드시 IP 주소가 입력되어 있어야 합니다.
PGM 108의 여러 가지 입력 항목 중에서 IP 주소(버튼2), Gateway 주소(버튼4), Subnet Mask 주소(버튼5)는 반드시 올바르게 지정되어야 합니다.

순서

-. IP 이름 (초기값: 없음)

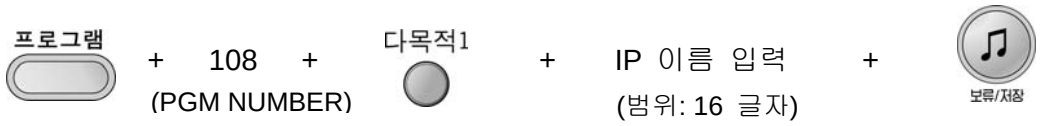

-. IP 주소 (초기값: 192.168.1.1)

-. CLI IP 주소 (초기값: 0.0.0.0)

-. Gateway 주소 (초기값: 0.0.0.0)

-. Subnet Mask 주소 (초기값: 255.255.255.0)

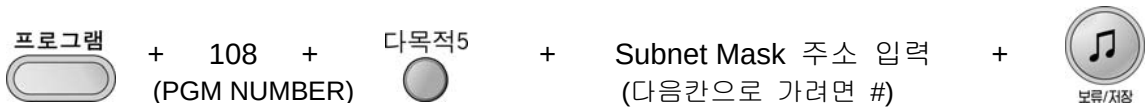

주의

IP 지정 프로그램을 입력 후에는 반드시 시스템을 리셋 시켜야만 입력한 IP 프로그램 대로 동작 됩니다. (시스템 재시동)

5.2.6 IP 전화기 동작을 위한 설정 방법

LDK 주장치 프로그램

1. IP LDK-50/100 시스템에 IP 전화기를 사용하기 위해 필요한 사항
   1) 1개 이상의 VOIB 또는 VOIBE 보드
   2) VOIB/VOIBE 보드를 위한 IP 주소, Gateway 주소, Subnet Mask 등의 정보
   3) IP 전화기들의 MAC 주소
2. VOIB/VOIBE 보드 인식을 위한 설정
   1) VOIB/VOIBE 보드를 주장치에 삽입합니다.
   2) PGM 101번에서 VOIB 슬롯 번호를 입력하고 보드 ID (“41”)를 입력합니다.
   3) PGM 340번에서 VOIB 슬롯 번호를 입력하고 VOIB 보드의 IP 주소, Gateway 주소, Subnet Mask 등을 입력합니다.
3. VOIB 보드의 IP 전화기를 위한 설정
   1) PGM 380 - 버튼 1에서 IP 전화기를 위한 VOIB 슬롯 번호를 입력합니다.
   2) PGM 380 - 버튼 2에서 IP 전화기를 위한 VOIB 슬롯별 사용 채널 수를 입력합니다.
   3) PGM 381 - 버튼 2에서 주장치에 연결될 IP 전화기의 총 개수를 입력합니다.
   4) PGM 103 - 버튼 2에서 IP 전화기를 위한 VOIB의 가상 슬롯 번호인 “99”를 추가합니다.
      (주: PGM 103- 버튼 2와 PGM 381 – 버튼 2를 기준으로 IP 전화기의 전화번호가 부여됨)
4. 시스템을 재기동 합니다.
   (반드시 8번째 DIP 스위치가 OFF 위치에 있어야 프로그래밍 내용이 보존됩니다.)
5. PGM 386에서 IP 전화기의 MAC 주소를 입력합니다.
   (주: IP 전화기의 MAC 주소는 IP 전화기 뒷면에 MAC:xxxxxxxxxxxx 의 형식으로 표기되어 있음)
6. IP 전화기에서 필요한 내용을 설정한 후에 IP 전화기를 재기동 합니다.

IP 전화기 프로그램

1. 전화기 설정 초기 화면

-. IP 전화기의 전원이 켜지면 다음과 같은 메시지를 확인할 수가 있습니다.

```
NO RESPONSE FROM MFIM[L]
      SET[*]   - RETRY[#]
```

-. 시스템과의 연결을 재시도 하려면 [#] 버튼을 누릅니다.

```
Searching MFIM[10Aj]
```

-. IP 전화기 자체의 설정을 변경하려면 [*] 버튼을 누릅니다.

2. IP 전화기 설정 화면

-. 전화기 설정 모드에서 이전/다음 설정 메뉴로 옮기려면 **[Volume Up]** 버튼이나 **[Volume Down]** 버튼을 누릅니다.

-. 각 메뉴에서 값을 변경한 후에 **[보류/저장]** 버튼을 누르면 값이 저장됩니다.

3. LDK 주장치와의 연결을 위한 설정 내용

-. 전화기의 MODE 설정을 REMOTE로 변경합니다. (값을 변경하려면 '#' 버튼을 누름)

```
MODE[R/L]
[REMOTE] -   CHANGE[#]
```

-. MFIM IP 주소에는 IP LDK-50/100 주장치의 VOIB 보드의 IP 주소를 입력합니다.

```
MFIM IP ADDRESS(DOT:*)
150.150.54.1
```

4. IP 전화기의 IP 설정

IP 전화기에 연결될 IP 네트워크의 환경에 따라서 다음과 같이 설정을 해줍니다.

4-1 고정 IP 환경에서의 IP 전화기 설정

-. DHCP를 DISABLE로 설정

```
DHCP   ?
[DISABLED] -   CHANGE[#]
```

-. IP 전화기에서 사용할 IP 주소 입력 (".” 을 입력할 때는 "*"를 누름)

```
PHONE IP ADDRESS(DOT:*)
150.150.54.135
```

-. IP 전화기의 NET MASK 입력

```
PHONE NET MASK(DOT:*)
255.255.255.0
```

-. IP 전화기의 라우터 IP 주소 입력

```
ROUTER IP ADDRESS(DOT:*)
150.150.54.254
```

-. PPPoE 를 DISABLE로 설정

```
PPPoE  ?
[DISABLED] -  CHANGE[#]
```

4-2 유동 IP 환경에서의 IP 전화기 설정

-. DHCP를 ENABLED로 설정

```
DHCP  ?
[ENABLED] -  CHANGE[#]
```

-. PPPoE 를 DISABLE로 설정

```
PPPoE  ?
[DISABLED] -  CHANGE[#]
```

4-3 PPPoE 사용 IP 환경에서의 IP 전화기 설정 (ADSL, VDSL 환경)

-. PPPoE를 ENABLED로 설정

```
PPPoE  ?
[ENABLED] -  CHANGE[#]
```

-. USER ID 설정

```
USER ID :
N/A
```

-. PASSWORD 설정

```
PASSWORD :
N/A
```

5. [스피커] 버튼을 눌러서 메뉴에서 빠져 나옵니다.

여기서 LDK 주장치의 설정과 IP 전화기의 설정이 제대로 되어 있지 않은 경우, “1. 전화기 설정 초기화면” 으로 되돌아 갑니다.

5.2.7 기본 프로그램 방법

5.2.7.1 일반 번호 체계

아래 번호체계는 주장치 프로그램 104의 초기값인 번호체계 2 기준이며, 모든 번호체계는 105~107, 109 에서 변경이 가능합니다.

번호	기능	비고
100~195	내선 번호	
*620~*634	내선 그룹 번호	
*501~*515	내부 구역 방송1~15	
*543	내부 전체 방송	
*544	방송 응답	
*545	외부 구역 방송 1	
*546	외부 구역 방송 2	
*547	외부 구역 방송 3	
*548	외부 전체 방송	
*549	내/외부 전체 방송	
*550	SMDR 계정 코드 입력	
*551	국선 재발신	일반전화기 전용
*552	마지막 번호 재다이얼	
*553	수신 거부 (ON/OFF)	
*554	착신 전환	
#555	단축 다이얼 입력	일반전화기 전용
#556	메시지 대기/예약 등록	일반전화기 전용
*557	메시지 대기/예약 응답	일반전화기 전용
*558	단축 다이얼 사용	
*559	수신거부/착신전환/부재중 안내 메시지 취소	
*560	공동 보류	일반전화기 전용
*561	내선 재배치 백업	
*562	내선 재배치 실행	
*563	SLT 프로그램 모드 진입	일반전화기 전용
*564	ACD Reroute	
*565	비상 경보(Alarm) 해제	
* *	그룹 대리 응답(Pickup)	
*568	UCD 수신 거부	
*569	야간 응답	
*601~*610	국선 대기	
*7XXX	직접 대리 응답 (XXX=내선번호)	
801~824	국선 그룹 호출(8XX)	
8801~8840	개별 국선 호출 (88XX)	
8901~8930	전용선 우회	
8*	공동보류된 국선 재점유	
8#01~8#40	공동보류된 국선 개별 재점유 (8#XX)	
9	사용가능한 국선 그룹중 첫번째 그룹내 국선 호출	
0	교환수 호출	
# * 1	문열기 1	
# * 2	문열기 2	

번호	기능	비고
# * 3	문열기 3	
# * 4	문열기 4	
# * 5	문열기 5	
# * 6	문열기 6	
*8	VM 메시지 대기(MWI) 등록	
*9	VM 메시지 대기(MWI) 해제	
*0	ISDN MCID 요구	
*1	RSG 문열기 1	
*2	RSG 문열기 2	
*57	회의실(Conference Room)	*571~*579
*58	SLT 회의방송 합류	
##	주재자 없는 회의통화 시간 연장	## + 1~9 (배)

5.2.7.2 기본 프로그램 입력 방법

<u>내선번호 변경(PGM 105)</u>

내선번호는 다른 내선번호를 비롯한 기능번호와 겹치지 않는 한, 1~4자리 범위내에서 자유롭게 변경이 가능합니다.

① 프로그램 + * + # + 프로그램 을 누릅니다.

② "105" 를 다이얼 합니다.

000	001	002	003
100	101	102	103

<LCD1>

☞ 만약 <LCD1> 상태에서

ⅰ) 단축/지움 버튼을 누른 후, 보류/저장 버튼을 누르면 모든 내선번호가 삭제됩니다.

ⅱ) 아무 버튼도 누르지 않은 상태에서 내선범위를 다이얼하면, 범위내(시작번호~끝번호)의 개수만큼만 연속된 번호로 모두 변경됩니다.

③ 이때 다목적1 ~ 다목적4 는 현재 LCD에 표시된 4개의 포트에 해당되므로, 변경하고자 하는 포트에 해당하는 버튼을 누른 후, 새로운 내선번호를 다이얼 합니다.

(예: 다목적3 + 400)

000	001	002	003
100	101	400	103

④ ▲ 버튼을 누르면 그 다음 4개의 포트와 내선번호가 표시되며 같은 방식으로 변경합니다.
(▼ 버튼을 누르면 이전 4개의 포트와 내선번호가 표시됨)

⑤ 보류/저장 버튼을 누릅니다.

기능번호 변경 (PGM 106~107, 109)

기능번호는 내선번호를 비롯한 다른 기능번호와 겹치지 않는 한, 1~4자리 범위내에서 자유롭게 변경이 가능합니다.

① 프로그램 + * + # + 프로그램 을 누릅니다.

② "106" 또는 "107" 또는 "109"를 다이얼 합니다.

```
FLEX NUMBERING PLAN A
PRESS FLEX KEY (01-24)
```

<PGM 106의 경우>

```
FLEX NUMBERING PLAN B
PRESS FLEX KEY (01-21)
```

<PGM 107의 경우>

```
FLEX NUMBERING PLAN C
PRESS FLEX KEY (1-6)
```

<PGM 109의 경우>

③ 다목적1 ~ 다목적24 중 변경하려는 기능코드를 선택하여 누릅니다.

(예: PGM 107에서 다목적2 , 이때 이미 해당 기능 코드값이 입력되어 있는 경우 지정된 내용이 표시됨)

```
GROUP   CALL   PKUP
ENTER   NEW   # :  * *
```

← Group Call Pickup코드로 현재 '* *' 이라는 값이 지정되어 있는 상태

④ 새로운 기능코드를 다이얼 합니다.(예: #)

```
GROUP   CALL   PKUP
ENTER   NEW   # : #
```

⑤ 보류/저장 버튼을 누릅니다.

☞ 이 경우처럼 "#"으로 변경하려면 사전에 "#"으로 시작되는 모든 기능코드(PGM 107의 버튼 14~19, PGM 109의 버튼6)를 삭제하거나 또는 다른 코드로 변경시켜야만 "#"으로 입력이 가능합니다.

국선 착신 지정(PGM 144) (초기값:없음)

IP LDK-50/100 시스템에는 총 4개의 모드(주간/야간/주말/On-Demand)가 있으며, 각 모드별로 국선 착신 지정하는 방법은 3가지(개별착신/그룹착신/VMIB 음성 송출)가 있으며 이중 하나의 방법으로 착신지정 합니다.

① 프로그램 + * + # + 프로그램 을 누릅니다.

② "144" 를 다이얼 합니다.

```
CO   RING   ASSIGNMENT
ENTER   COL   RANGE
```

③ 지정하려고 하는 국선범위(4자리)를 다이얼 합니다.(예: 0102)

```
01-02   PRESS   KEY
DAY    NIGHT   WEEK    ON-D
```

④ 이때 다목적1 ~ 다목적4 는 LCD에 표시된 4개의 모드에 해당되므로, 입력하고자 하는 모드에 해당하는 버튼을 누릅니다.

☞ 다목적1 : DAY(주간)모드 다목적3 : WEEK(주말)모드

다목적2 : NIGHT(야간) 모드 다목적4 : On-Demand 모드

(예: 다목적1 버튼 누를 경우)

```
01-02   DAY   CO   RING
DIAL   TYPE (1:S/2:H/3:D)
```

⑤ 다이얼 1~3중 하나를 다이얼하여 3가지 착신방법 중 하나를 선택합니다.

☞ 1:S (Station) 개별 내선별 착신지정
2:H(Hunt Group) 내선그룹별 착신지정
3:D(DISA) VMIB 음성 송출 후 끊음(DISA 지정은 PGM 140에서 지정함)

⑤-1) '1'을 다이얼한 경우

```
01-02   ENTER   STA   RANGE
STA : ......          DLY : .
```

착신 링 지정할 내선범위를 다이얼한 다음, 이어서 링 지연 카운터(0~9) 1자리를 다이얼 합니다.
링 지연 카운터는 특별한 경우를 제외하고는 '0'으로 입력합니다. (예: 100101 + 0)

```
01-02   ENTER   STA   RANGE
STA : 100-101         DLY : 0
```

☞ 착신 링 지정을 해제하려면 링 지연 카운터(0~9)를 단축/지움 버튼으로 삭제하면 됩니다.

⑤-2) '2'를 다이얼한 경우

```
01-02   DAY   CO   RING
HUNT GRP : …
```

착신 링 지정할 내선그룹번호를 다이얼 합니다.(예: *620)
※ 내선그룹지정은 PGM 190에서 함.

```
01-02   DAY   CO   RING
HUNT GRP : *620
```

⑤-3) '3'을 다이얼한 경우

```
01-02   DAY   CO   RING
VMIB   MSG   . . (00-70)
```

송출 할 VMIB의 멘트 번호(00~70)를 2자리로 다이얼 합니다.(예: 01)

```
01-02   DAY   CO   RING
VMIB   MSG   01(00-70)
```

☞ 삭제하려면 '00'을 입력하고, 음성 송출 후 끊어버리려면 멘트 번호에 이어서 '#'을 다이얼 합니다. (예: 01#)

```
01-02   DAY   CO   RING
VMIB   MSG   01(#) (00-70)
```

⑥

버튼을 누릅니다.

발신 국선 지정(PGM 141, 117) (초기값: 모든 내선이 국선1그룹만 사용 가능)

여러 개의 국선을 개인 또는 부서별로 나누어 사용하고자 할 경우에 다음과 같이 2단계로 프로그램 합니다.

1단계: 국선을 몇 개의 그룹으로 묶습니다. (PGM 141, 버튼1)
2단계: 내선별로 사용할 국선그룹을 지정합니다. (PGM 117)

1단계: 국선 그룹 지정 (초기값: 모든 국선이 1그룹)

① 프로그램 + * + # + 프로그램 을 누릅니다.

② "141" 을 다이얼 합니다.

```
CO   LINE   ATT 1
ENTER   COL   RANGE
```

③ 지정하려고 하는 국선범위를 다이얼 합니다.(예: 0102)

```
01-02   CO   LINE   ATT 1
PRESS   FLEX_KEY (1-10)
```

④ 국선 그룹을 지정하기 위해 다목적 을 누른 후 국선 그룹번호를 2자리 (00~25)로 다이얼 합니다. (예: 02)

```
01-02   CO   LINE   GRP
(00-25) : 02
```

☞ 이때, 00: 직통전화그룹(해당 국선버튼이 있는 키폰 전화기에서만 사용 가능한 국선)
25: 사용하지 않는 국선그룹(국선보드는 실장되어 있으나 국선이 인입되지 않은 국선)

⑤ 보류/저장 버튼을 누릅니다.

2단계: 내선별 사용 가능한 국선 그룹 지정 (초기값: 전 내선이 국선 1그룹만 사용 가능)

① 프로그램 + * + # + 프로그램 을 누릅니다.

② "117" 을 다이얼 합니다.

```
CO   GROUP   ACCESS
ENTER   STA   RANGE
```

③ 지정하려고 하는 내선범위를 다이얼 합니다.(예: 100110)

```
100-110      CO   GRP (01-24)
PRESS   FLEX   KEY
```

④ 이때 다목적1 ~ 다목적24 는 각각 국선그룹 01~24 그룹을 의미하며, 이중 사용할 국선 그룹의 을 ON 시키고, 사용하지 못하게 할 국선그룹의 은 OFF시킵니다.

⑤ 보류/저장 버튼을 누릅니다.

내선 등급 지정(PGM 116) (초기값: 모든 내선 주/야/주말 1등급)

내선별로 국제/시외 전화 또는 특정 번호에 대하여 통제하고자 할 때 프로그램 합니다.

① 프로그램 + * + # + 프로그램 을 누릅니다.

② "116" 을 다이얼 합니다.

```
STATION   COS
ENTER   STA   RANGE
```

③ 지정하려고 하는 내선범위를 다이얼 합니다.(예: 100110)

```
100-110        STATION   COS
DAY = 1          NIGHT = 1
```

④ 다목적1 을 누른 후, 주간 등급을 1자리 (1~9)로 다이얼 하고,

다목적2 를 누른 후, 야간 및 주말 등급을 1자리 (1~9)로 다이얼 합니다.

☞ i) ┌ 1등급: 제약없음
├ 2등급: 허용/거부표A에 의해 제약 받음
├ 3등급: 허용/거부표B에 의해 제약 받음
├ 4등급: 허용/거부표A와 B에 의해 모두 제약 받음
├ 5등급: 시외전화 제약 받음
├ 6등급: 시외전화와 9자리 이상 시내전화 제약 받음
├ 7등급: 국선발신 불가, 국선수신과 내선통화만 가능
├ 8등급: 허용/거부표C에 의해 제약 받음
└ 9등급: 허용/거부표D에 의해 제약 받음

ii) 2~4 등급에 대한 허용/거부표는 PGM 224에서 입력하며 각각 30개까지 지정이 가능하고, 5~6 등급에 대한 허용/거부표는 PGM 225에서 입력하며 각각 20개까지 지정이 가능하며, 8~9 등급에 대한 허용/거부표는 PGM 224에서 입력하며 각각 50개까지 지정이 가능하고, 1개당 최대 14자리까지 입력 가능합니다.

iii) PGM 224에서 허용/거부표를 입력하지 않으면 2~4, 8~9등급은 1등급과 동일하게 제약이 없게 됩니다.

(예: 다목적1 + 1, 다목적2 +7)

```
100-110        STATION   COS
DAY=1            NIGHT=7
```

⑤ 보류/저장 버튼을 누릅니다.

허용/거부표 지정(PGM 224, 225)

내선별로 국제/시외 전화 또는 특정 번호에 대하여 통제하고자 할 때 막거나 풀어 줄 번호를 프로그램 합니다.

① 프로그램 + * + # + 프로그램 을 누릅니다.

② "224" 을 다이얼 합니다.(내선 2~4등급에 대한 허용/거부표 작성시)

```
TOLL   EXCEPTION   TABLES
PRESS  FLEX_KEY   (1 - 8)
```

<LCD1>

③ 다목적1 을 누른 후 허용표 A에 대한 내용을 입력합니다.

```
ALLOW   TABLE   A
ENTER   BIN   NO   (01-30)
```

<LCD2>

④ "01"을 다이얼 후 허용할 번호를 다이얼로 입력 후(최대 14자리 이내) 보류/저장 버튼을 누릅니다. (예: 002)

```
ALLOW   TABLE   A
BIN   01 :   002
```

☞ 그밖에 또 허용할 번호가 있으면 [회의]버튼을 눌러 <LCD2>상태로 돌아간 후 "02" 를 다이얼한 후 마찬가지로 두번째 허용할 번호를 다이얼로 입력 후(최대 14자리 이내)

보류/저장 버튼을 누릅니다.

이와 같은 방식으로 Bin No 01~30번까지 최대 30개의 허용할 번호를 등록할 수 있습니다.

```
ALLOW   TABLE   A
BIN   02 :   . . . . . . . . . . . . .
```

⑤ 허용표A의 내용 입력이 완료되면, [회의]버튼을 2회 눌러 <LCD1>상태로 돌아간 후 다목적2 를 누른 후 거부표 A에 대한 내용을 입력합니다.

```
DENY   TABLE   A
ENTER   BIN   NO   (01-30)
```

<LCD3>

⑥ “01” 을 다이얼한 후 거부할 번호를 다이얼로 입력 후(최대 14자리 이내) 보류/저장 버튼을 누릅니다. (예: 00)

```
DENY   TABLE   A
BIN   01 :   00
```

☞ 그밖에 또 거부할 번호가 있으면 [회의]버튼을 눌러 <LCD3>상태로 돌아간 후 “02”를 다이얼한 후 마찬가지로 두번째 거부할 번호를 다이얼로 입력한 후(최대 14자리 이내), 보류/저장 버튼을 누릅니다.

이와 같은 방식으로 Bin No 01~30번까지 최대 30개의 거부할 번호를 등록할 수 있습니다.

```
DENY   TABLE   A
BIN   02 :   . . . . . . . . . . . . .
```

※ 위에서 처럼 허용표A에 “002”라는 번호가 입력되어 있고, 거부표A에는 “00”이라는 번호가 입력되어 있으면 내선 2등급으로 지정된 내선에서는 “00”으로 시작되는 번호인 국제전화가 모두 거부되지만 특별히 허용표A에 등록되어 있는 “002”번호만을 허용해 주게 됩니다.

마찬가지 방식으로
PGM 224의 버튼 3, 4번에 대하여 입력하면 내선 3등급으로 지정된 내선에 대하여,
PGM 224의 버튼 5, 6번에 대하여 입력하면 내선 8등급으로 지정된 내선에 대하여,
PGM 224의 버튼 7, 8번에 대하여 입력하면 내선 9등급으로 지정된 내선에 대하여,
PGM 225의 버튼 1, 2번에 대하여 입력해 두면 내선 5, 6등급으로 지정된 내선에 대하여 특정번호를 막거나 풀어 줄 수 있게 됩니다.

대리응답(Pick-up)그룹 지정(PGM 190) (초기값: 지정되어있지 않음)

부서별로 국/내선 Call에 대하여 당겨받기(Pickup)그룹을 지정하고자 할 때 프로그램 합니다.

① 프로그램 + * + # + 프로그램 을 누릅니다.

② "190" 을 다이얼 합니다.

```
STATION  GRP  ASSIGN
ENT  HUNT  NO  (*620-*634)
```

③ 지정하려고 하는 내선그룹번호(*620~*634)를 4자리 다이얼 합니다.(예: *620)

```
STATION  GRP  *620
F1:TYPE  F2:PKUP   F3:MEM
```

④ 내선그룹의 형태(Type)을 지정하기 위하여 다목적1 을 누릅니다.

```
STATION  GRP  *620
NOT  ASSIGNED   (0-7)
```

⑤ 내선그룹의 형태(Type)를 Pickup그룹으로 지정하기 위하여 '6'을 다이얼 하고 보류/저장 버튼을 누릅니다.

```
STATION  GRP  *620
PICK UP  GROUP  (0-7)
```

☞ i)
- 0: Not Assigned (형태 미지정-그룹 삭제)
- 1: Circular Group (고리형 그룹)
- 2: Terminal Group (터미널형 그룹)
- 3: UCD Group (UCD 그룹)
- 4: Ring Group (링 그룹)
- 5: VM Group (음성사서함 그룹)
- 6: Pick-up Group (대리응답 그룹)
- 7: Net VM Group (Network 음성사서함 그룹)

ii) 1개의 내선그룹에 대하여 그룹의 형태는 중복하여 지정할 수 없으나, Pick-up 그룹으로만은 중복 지정이 가능합니다.

⑥ 그룹의 형태(Type)를 1~5로 지정한 경우 동시에 대리응답그룹으로 지정하려면 다목적2 를 누르고 '1'을 다이얼 후 보류/저장 버튼을 누릅니다.

(형태를 '6'으로 한 경우는 자동으로 'ON'으로 되어 있음)

```
GROUP  *620  PICK-UP
(1:ON/0:OFF) : ON
```

⑦ 내선그룹의 가입자(Member)를 지정하기 위하여 다목적3 을 누릅니다.

```
PICK  UP  GROUP  *620
....   ....   ....   ....
```

⑧ 다목적1 을 누르고 첫번째 가입자 내선번호를 입력하고,

.
.
.

다목적4 를 누르고 네번째 가입자 내선번호를 입력합니다.

(▲버튼을 누르고 같은 방식으로 계속 입력)

(예: 다목적1 +100, 다목적2 +107)

```
PICK-UP   *620
100     107     ....     ....
```

☞ i) 만약 아무 버튼도 누르지 않고 내선범위를 입력하면 처음번호와 끝번호 사이 범위에 포함된 모든 내선들이 등록됩니다.

ii) 1개 내선그룹에는 최대 32명의 가입자 까지 등록 가능합니다.

iii) 하나의 내선번호는 같은 형태의 내선그룹에는 중복가입이 가능합니다.

⑨ 보류/저장 버튼을 누릅니다.

※ 내선그룹에 대한 각종 특성 및 시간 등의 지정은 PGM 191에서 지정함.

다목적 버튼 지정(PGM 115) 초기값:버튼1~11= CO 01~11, 버튼12=LOOP, 버튼13~=EMPTY)

① 프로그램 + * + # + 프로그램 을 누릅니다.

② "115" 를 다이얼 합니다.

```
FLEX   BUTTON   ASSIGN
ENTER   STA   RANGE
```

③ 지정하려고 하는 내선범위를 다이얼 합니다.(예: 100110)

```
SELECT   BTN   RANGE
D1:F1-F24          D2:F25-F48
```

④ 먼저 다이얼(1 또는 2)로 지정하려고 하는 버튼범위를 선택합니다.(예: 1)

```
100-110        BTN   ASSIGN
  PRESS   FLEX_KEY (01-24)
```

<'1'을 다이얼 한 경우>

```
100-110        BTN   ASSIGN
  PRESS   FLEX_KEY (25-48)
```

<'2'을 다이얼 한 경우>

⑤ 지정할 다목적 버튼 중에서 하나를 누릅니다.
이때 현재 지정되어 있는 내용을 표시해 줍니다.(예: 다목적1)

```
100-110        DIAL 01 - 11
BTN1 = CO 01
```

← 버튼 01이 국선 1번 버튼으로 지정되어 있는 상태

⑥ 용도번호(01~11) 2자리와 입력할 데이터 값을 연속해서 다이얼 합니다.

용도 번호	용도	입력할 데이터 값의 범위	비고(LCD표시)
01	빈 버튼	없음	EMPTY
02	국선 버튼	국선번호	CO xx
03	국선 그룹 버튼	국선 그룹 번호	CO GRP xx
04	LOOP 버튼	없음	LOOP
05	내선 버튼	내선 번호	STA xxx
06	내선 프로그램 버튼	내선 프로그램 코드(11~99)	PGM xx
07	개별 단축 다이얼 버튼	개별 단축 다이얼 번호(00~99)	STA SPD xx
08	공동 단축 다이얼 버튼	공동 단축 다이얼 번호(2000~3499)	SYS SPD xxxx
09	기능버튼	기능코드(PGM 106~107,109의 코드)	FLEX NUM:
10	Network DSS버튼	Network DSS 번호	NET DSS:
11	MSN 버튼	MSN 전화번호(최대 20자리)	MSN:

※ LOOP 버튼: 키폰 전화기의 경우, 반드시 해당 국선버튼이 있어야만 착/발신이 가능하나, 다목적 버튼 부족으로 전 국선을 지정할 수 없을 경우에는 LOOP 버튼을 지정해 놓으면 버튼 지정이 안되어 있는 국선이 모두 LOOP 버튼을 통해 착발신이 가능해집니다.
(예: 05 + 200)

```
100-110        BTN   ASSIGN
BTN1 = STA   200
```

⑦ 보류/저장 버튼을 누릅니다.

날짜/시간 지정(PGM 178)

① 프로그램 + * + # + 프로그램 을 누릅니다.

② "178" 을 다이얼 합니다.

```
SET   SYSTEM   TIME/DATE
PRESS   FLEX_KEY (1-2)
```

③ 다목적1 을 누르고 시간을 24시간 모드로 시/분을 각각 2자리씩 총 4자리를 다이얼 합니다.

(예:1430)

```
SET   SYSTEM   TIME/DATE
TIME   14:30 (HH:MM)
```

④ 다목적2 를 누르고 날자를 월/일/년 순으로 각각 2자리씩 총 6자리를 다이얼 합니다.(예:032005)

```
SET   SYSTEM   TIME/DATE
DATE: 03/20/05 (MM/DD/YY)
```

⑤ 보류/저장 버튼을 누릅니다.

5.2.8 IP LDK-50/100 프로그램 List

번호	기 능	버튼	항 목	초기값	입력 범위	비 고
100	위치정보 프로그램	1	국가 코드	82		Korea
		2	Site 이름		최대 영문23자리	
101	개별 슬롯별 보드 지정	1	보드 종류(ID) 지정		11~71	11=DTIB12 12=DTIB24 13=SLIB6 14=SLIB12 18=DSIB 19=CSLIB 31=PRIB 33=LCOB4 34=LCOB8 35=DIDB 38=EMIB 40=(R2)DCOB 41=VOIB(VOIBE) 45=CLCOB8 46=RDIB 47=EMIB8 49=CLCOB4 61=VMIB(AAIB) 71=MISB
		2	사용 포트수 지정		01~30	PRIB,(R2)DCOB의 경우만 입력 가능
102	WTIB 포트 번호 지정				08~40(80)	*국내는 사용 않음*
103	논리적 슬롯 순서 지정	1	국선 슬롯 지정		슬롯 번호	
		2	내선 슬롯 지정		슬롯 번호	
		3	VMIB 슬롯 지정		슬롯 번호	
104	번호체계 형태 선택			2	1~8	
105	내선 번호 변경	1~4		100~195 100~147	1~4자리	← LDK-100 의 경우 ← LDK-50 의 경우
106	번호체계 변경 A	1	내선그룹 번호	*620~*634		
		2	내부 구역 방송	*501~*515		
		3	내부 전체 방송	*543		
		4	방송 응답	*544		
		5	외부 구역 방송1	*545		
		6	외부 구역 방송2	*546		
		7	외부 구역 방송3	*547		
		8	외부 전체 방송	*548		
		9	내/외부 전체 방송	*549		
		10	SMDR 계정코드 입력	*550		
		11	국선 재발신	*551		SLT 전용
		12	마지막 번호 재다이얼	*552		
		13	수신 거부(ON/OFF)	*553		
		14	착신 전환	*554		
		15	단축 다이얼 입력	*555		SLT 전용
		16	메시지 대기/예약 등록	#556		SLT 전용
		17	메시지 대기/예약 응답	#557		SLT 전용
		18	단축 다이얼 사용	*558		
		19	거부/전환/부재중안내 메시지 취소	*559		
		20	공동 보류	*560		SLT 전용
		21	내선 재배치 백업	*561		
		22	내선 재배치 실행	*562		
		23	SLT 프로그램 모드 진입	*563		SLT 전용
		24	ACD Reroute	*564		
107	번호체계 변경 B	1	비상경보(Alarm) 해제	*565		
		2	그룹 대리응답(Pickup)	**		
		3	UCD 수신 거부	*568		
		4	야간 응답	*569		
		5	국선 대기	*601~*610		
		6	직접 대리 응답	*7		*7XXX (XXX= 내선 번호)
		7	국선 그룹 호출	801~824		
		8	개별국선 호출	88		88XX (XX=국선 번호)
		9	전용선 우회	8901~8930		
		10	공동보류된 국선 재점유	8*		
		11	공동보류된 국선 개별 재점유	8#		8#XX (XX=국선 번호)
		12	사용가능한 그룹중 첫째 그룹 국선 호출	9		
		13	교환수 호출	0		
		14	문열기 1	#*1		
		15	문열기 2	#*2		
		16	문열기 3	#*3		
		17	문열기 4	#*4		
		18	문열기 5	#*5		
		19	문열기 6	#*6		
		20	VM 메시지 대기(MWI) 등록	*8		
		21	VM 메시지 대기(MWI) 해제	*9		

번호	기 능	버튼	항 목	초기값	입력 범위	비 고
108	MPB IP 지정	1	IP 이름 지정		최대 영문16자리	
		2	IP 주소 지정	192.168.1.1		
		3	CLI IP 주소 지정	0.0.0.0		Skip:#
		4	Gateway 주소 지정	0.0.0.0		
		5	Subnet Mask 지정	255.255.255.0		
		6	PPP 사용 여부	OFF	ON/OFF	
109	번호체계 변경 C	1	ISDN MCID 요구	*0		*국내는 사용 않음(호주用)*
		2	RSG 문열기 1	*1		
		3	RSG 문열기 2	*2		
		4	회의실(Conference Room)	*57		*571~*579, 각 방마다 최대 15명까지
		5	SLT 회의방송 합류	*58		
		6	주재자 없는 회의통화 시간 연장	##		## + 1~9 (배)
110	내선 종류(ID) 지정	1	내선 종류(ID)		01~13	01=DKTU(디지털 키폰전화기) 02=DSS MAP1 03=DSS MAP2 04=DSS MAP3 05=ICM BOX 06=WHTU 07=SLT(DTMF) 08=SLT(PULSE) 09=SLT(DTMF)-MSG 10=SLT(PULSE)-MSG 11=ISDN PHONE 12=CID-SLT(FSK) 13=CID-SLT(DTMF)
		2	DSS/DLS MAP의 연결내선		내선 번호	DSS/DLS의 경우만
111	내선 특성 I	1	자동 스피커 선택	ON	ON/OFF	1:ON 0:OFF
		2	착신 전환 권한	ON	ON/OFF	
		3	수신 거부 권한	OFF	ON/OFF	
		4	데이터 라인 보호	OFF	ON/OFF	
		5	SLT 하울링톤 송출	ON	ON/OFF	
		6	인터컴 박스 호출링 수신	OFF	ON/OFF	
		7	전환된 국선 직접 연결	OFF	ON/OFF	
		8	방송 권한	OFF	ON/OFF	
		9	내선 호출자 구분용 링 종류	0	0~4	PGM 421
		10	스피커링	1	1~3	1:Speaker, 2:Headset, 3:Both
		11	스피커폰 사용 여부	ON	ON/OFF	OFF: Headset 사용
		12	VMIB 사용 슬롯	0	0~1	0~1=1~2번째 VMIB
		13	내선 임차 그룹	1	1~5	
		14	자동응답기에 대한 에러톤	OFF	ON/OFF	
		15	SLT에서 Flash시 끊음 여부	OFF	ON/OFF	
		16	Loop LCR사용시 비밀번호 입력여부	OFF	ON/OFF	
		17	VMIB 메시지 청취순서	LIFO	FIFO/LIFO	1:FIFO 0:LIFO
		18	외부로(Offnet) 착신전환 권한	ENABLE	ENABLE/DISABLE	1:ENABLE 0:DISABLE
		19	HF 모드로 강제변환 권한	OFF	ON/OFF	강제 Hands Free 코드는 "#"
		20	CID-SLT CAS Gain 조정	05	00~20	
		21	CID-SLT FSK Gain 조정	05	00~20	
112	내선 특성 II	1	국선발신통화시 주기적 경고음 여부	OFF	ON/OFF	PGM180, 버튼22(180초)
		2	자동 보류	OFF	ON/OFF	
		3	발신국선 통화시간 제한	OFF	ON/OFF	PGM180, 버튼17(0분)
		4	개별 국선 사용(88XXX) 권한	ENABLE	ENABLE/DISABLE	1:ENABLE 0:DISABLE
		5	국선 예약 권한	ENABLE	ENABLE/DISABLE	
		6	국선 버튼 프로그램 권한	DISABLE	ENABLE/DISABLE	
		7	우선 응답(PLA)	ENABLE	ENABLE/DISABLE	PGM 173
		8	선불 통화	OFF	ON/OFF	PGM180, 버튼16(10초)
		9	단축 다이얼 사용 권한	ENABLE	ENABLE/DISABLE	
		10	통화중 녹음 권한	OFF	ON/OFF	
		11	팩스 모드	OFF	ON/OFF	ON: 싱글링 제공 및 ATD로 Recall 안됨
		12	착신 국선 외부로 착신전환 형태	ALL	EXT/ALL	1:EXT(외부DID만), 0:ALL(내선/DID)
		13	UCD 그룹 서비스 여부	OFF	ON/OFF	DID/DISA 호출의 경우
		14	링그룹 서비스 여부	OFF	ON/OFF	DID/DISA 호출의 경우
		15	통화중 긴급호출(Camp-On)음 안들기	DISABLE	ENABLE/DISABLE	SLT의 경우 Off-Hook링도 안듣게 됨
		16	SLT 설치 거리	Short	0~2	0:Short 1:Long 2:Far(국내는 사용 않음)
		17	메시지 스크롤 속도	3	0~7	LCD 3줄 Keyset의 경우
		18	SLT Back-Call 방지	ON	ON/OFF	9+HF+9+On Hook時 Back-Call방지

번호	기 능	버튼	항 목	초기값	입력 범위	비 고
112	내선 특성 II	19	착신국선 통화시간 제한	OFF	ON/OFF	*국내는 사용 않음: 태국用*
		20	국선 사용시 비밀번호 입력여부	OFF	ON/OFF	
		21	CID TypeII 사용 여부	OFF	ON/OFF	SLT용
		22	문열기 권한	DISABLE	ENABLE/DISABLE	
		23	Hot Desk용 가상 내선 사용여부	OFF	ON/OFF	
113	내선 특성 III	1	Admin 프로그램 권한	DISABLE	ENABLE/DISABLE	첫번째 포트만 초기값이 ENABLE
		2	VMIB 사용 권한	DISABLE	ENABLE/DISABLE	첫번째 포트만 초기값이 ENABLE
		3	그룹청취 허용	DISABLE	ENABLE/DISABLE	
		4	끼어들기 권한	DISABLE	ENABLE/DISABLE	
		5	SMDR 다이얼한 번호 감추기	DISABLE	ENABLE/DISABLE	
		6	교대 통화 권한	DISABLE	ENABLE/DISABLE	
		7	웜라인/핫라인 선택	WARM	HOT/WORM	PGM 122 1:HOT, 0:WORM
		8	VMIB 메시지 청취시 비밀번호 사용	OFF	ON/OFF	
		9	VMIB 메시지 청취시 날짜/시간송출	ON	ON/OFF	
		10	Alarm 신호 수신 여부			
			버튼1: MPB의 Alarm	OFF	ON/OFF	
			버튼2: MISB의 Alarm	OFF	ON/OFF	
114	내선 특성 IV (ISDN 내선 특성)	1	CLIP (CLI 표시)	ON	ON/OFF	
		2	COLP (COLI 표시)	OFF	ON/OFF	
		3	CLI 표시 방법 선택	CLI	RED/CLI	1:RED(변경된CLI), 0:CLI(원래CLI)
		4	CLI 메시지 대기(저장)	OFF	ON/OFF	
		5	CLI/COLP 보내는 방법 선택	EXT	ATD/EXT	1:ATD(PGM200, 버튼2), 0:EXT(내선번호)
		6	Keypad Facility 사용 여부	DTMF	KEYPAD/DTMF	1:KEYPAD*(국내는 사용않음)*, 0:DTMF
		7	Passive Mode 선택	SHORT	LONG/SHORT	1:LONG, 0:SHORT
		8	CPN 형태	0	0~2	0:CPN안보냄 1:내선번호보냄 2:Bypass
		9	Sub Address사용 여부	0	0~2	0:Not Used 1:In CPN 2:In CPSN
		10	사용하지 않음			
		11	CLI 이름으로 표시	OFF	ON/OFF	ON: 단축다이얼에 등록된 이름으로 표시
		12	CLI로 표시할(내보낼) 내선번호	자기 내선번호	최대 4자리	
		13	Progress Indication	OFF	ON/OFF	
		14	CLIR (CLI 표시제한)	OFF	ON/OFF	
		15	COLR (COLI 표시제한)	OFF	ON/OFF	
		16	DID 제한	OFF	ON/OFF	
		17	DID 대기	OFF	ON/OFF	
		18	CLI Type	SHORT	LONG/SHORT	1:LONG(PGM114, 버튼19), 0:SHORT(PGM114, 버튼12)
		19	Long CLI로 표시할 내선 번호		최대 12자리	
		20	MSN 대기	OFF	ON/OFF	
115	다목적 버튼 지정	Dial1	버튼1~24	버튼1~11= CO1~11 버튼12=LOOP 버튼13~= EMPTY	Dial 01(빈버튼) 02(국선버튼) + 국선번호(01~40) 03(국선그룹버튼) + 국선그룹번호(01~24) 04(LOOP버튼) 05(내선버튼) + 내선번호(100~195) 06(내선프로그램버튼) + 코드(11~99) 07(개별단축다이얼버튼) + 단축번호(00~99) 08(공동단축다이얼버튼) + 단축번호(2000~3499) 09(기능버튼) + 기능코드(PGM 106~107, 109코드) 10(Network DSS버튼) + Network DSS번호 11(MSN버튼) + 전화번호(최대20자리)*(국내는 사용않음)*	
		Dial2	버튼25~48			
116	내선 등급 지정	1	주간 내선 등급	1	1~9	
		2	야간/주말 내선 등급	1	1~9	
117	사용할 국선 그룹 지정	1~24	국선 그룹 01~24	국선 01그룹	버튼의 LED ON/OFF	ON: 해당 국선그룹 사용 가능 OFF:해당 국선그룹 사용 불가
118	내부 방송 구역 지정	1~10	내부 방송 구역 01~10	전내선 1구역	버튼의 LED ON/OFF	ON: 해당 구역에 속함 OFF:해당 구역에 속하지 않음
119	회의 방송 구역 지정	1~5	회의 방송 구역 11~15		버튼 LED ON/OFF	ON: 속함 OFF:안속함
120	내선 임차 그룹 특성	1	내선 임차 그룹 교환수 지정		내선번호	
		2	호출가능한 임차그룹 지정			
			버튼 1~15 = 임차그룹 1~15	1그룹	버튼 LED ON/OFF	ON: 호출가능 OFF: 호출 불가
121	사전 착신전환 지정	Dial1	개별 내선으로 착신전환		내선번호	PGM 181, 버튼12(10초)
		Dial2	내선그룹으로 착신전환		내선그룹번호	
122	핫라인 지정				Dial 1(다목적버튼 동작) + 버튼번호(01~44) 2(국선점유) + 국선번호(01~40) 3(국선그룹점유) + 국선그룹번호(01~24) 4(내선 호출) + 내선번호(100~195)	

번호	기 능	버튼	항 목	초기값	입력 범위	비 고
123	CTI 내선 특성	1	CTI 내선 모드 지정	1	0~2	0: Inactive Mode 1: CTI M-Mode 2: CTI NM-Mode
		2	CTI 내선 Baud Rate 지정	0	0~2	0: 1200, 1: 2400, 2: 4800
124	SMDR 계정그룹 지정			00	00~23	00: 어떤 계정그룹에도 안속함
125	다목적 버튼 지정 복사	1	개별 내선으로 복사			
		2	내선 임차그룹으로 복사		내선임차그룹번호	
130	등급별 내선 확인	1	주간 내선등급 지정상태 확인		1~9	
		2	야간/주말 내선등급 지정상태 확인		1~9	
131	국선 그룹 사용 권한별 내선 확인				국선그룹	
140	국선 서비스 형태 지정	1	국선 종류	1	1~5	1: Normal CO(일반국선) 2: Analog DID 3: ISDN DID/MSN 4: TIE(전용선) 5: DCO DID(E1회선)
		2	세부 특성 지정			
			(Normal CO 인 경우) 버튼1 : 주간 DISA 특성 버튼1:DISA 기능 사용 여부 버튼2:VMIB 멘트 번호 지정	 OFF	 ON/OFF 00~70	 00: 내선톤 송출
			버튼2 : 야간 DISA 특성 버튼1:DISA 기능 사용 여부 버튼2:VMIB 멘트 번호 지정	 OFF	 ON/OFF 00~70	 00: 내선톤 송출
			버튼3 : 주말 DISA 특성 버튼1:DISA 기능 사용 여부 버튼2:VMIB 멘트 번호 지정	 OFF	 ON/OFF 00~70	 00: 내선톤 송출
			(Analog DID 인 경우) 버튼1 : 신호 방식	 1	 1~3	1: Immediate 방식 2: Wink Start 방식 3: Delayed Dial 방식
			(TIE 인 경우) Dial 1 : R/D 방식			
			Dial 2 : L/D 방식			*현재 지원 안됨*
			Dial 3 : E&M Continuous 방식			
			Dial 4 : E&M Discontinuous 방식			
			Dial 5 : E&M Immediate 방식			*국내는 지원 안됨(인도用)*
141	국선 특성 I	1	국선 그룹 지정	01	00~25	00: 직통그룹, 25: 사용않는 국선그룹
		2	국선 등급 지정	1	1~5	
		3	DISA 비밀번호 입력 여부	OFF	ON/OFF	
		4	국선 스타드 방식	LOOP	POL/LOOP	1:Polarity Reverse, 0:Loop Start
		5	국선 형태	CO	PBX/CO	1:PBX, 0:CO
		6	국선 신호 방식	DTMF	DTMF/PULSE	1:DTMF, 0:Pulse
		7	국선 플래쉬 방식	LOOP	GROUND/LOOP	1:Ground, 0:Loop
		8	야간 응답(UNA) 허용 여부	OFF	ON/OFF	
		9	국선 사용시 비밀번호 입력 여부	OFF	ON/OFF	
		10	국선 임차 그룹	0	0~5	
142	국선 특성 II	1	국선 이름 표시 여부	OFF	ON/OFF	
		2	국선 이름 입력		최대 영문12자리	
		3	요금등산 신호 종류	00	00~06	00: 없음(None)→ 자체시간계산 01: 50Hz 02: 12KHz 03: 16KHz 04: 단수등산(SPR) 05: 복수등산(PPR) 06: 반전신호 없음(NPR)
		4	착신즉시 CPT로 다이얼톤 감지시 국선 끊음 여부	OFF	ON/OFF	
		5	국선별 링 타입 지정	0	0~4	PGM 422
		6	국선별 보류음악 포트 지정	01	00~12	00: 없음 01: 내부음악 02~03: 외부MOH 1~2 (MISB 1~2) 04: 외부 MOH 3 (MPB) 05~06: VMIB1~2의 MOH 07~11: SLT포트 이용한 MOH 1~5 12: 보류음(Hold Tone)
		7	PX/PABX측서 국선 다이얼톤 제공 여부	YES	YES/NO	1:YES 0:NO(LDK측서 가상톤 제공)

번호	기 능	버튼	항 목	초기값	입력 범위	비 고
142	국선 특성 II	8	PX/PABX 국선 링백톤 제공여부	NO	YES/NO	
		9	PX/PABX 국선 에러톤 제공여부	NO	YES/NO	R2의 경우로서 Tone 또는 Cause
		10	PX/PABX 국선 통화중톤 제공여부	NO	YES/NO	Party로 제공여부 지정
		11	PX/PABX 국선 메시지톤 제공여부	NO	YES/NO	
		12	국선 재발신 시간	050	000~300	단위: 10msec
		13	오픈 루프 감지 시간	00	00~20	단위: 100msec
		14	국선 설치 거리	Short	0~1	0:Short 1:Long *(국내는 사용 않음: 남아프리카用)*
		15	DISA 응답 시간	5	1~9	단위: 초 *(국내는 사용 않음: 인도用)*
143	국선 특성 III (ISDN 국선 특성)	1	COLP Table 인덱스 지정		00~50	00~49: PGM 201의 Bin No
		2	CLIP Table 인덱스 지정		00~50	50: PGM114의 버튼5 지정 내용
		3	호출 번호 형태	2	0~4	0: Unknown(COLP만 보냄) 1: International (국가코드 포함) 2: National(지역코드 포함) 3: Not Used(사용하지 않음) 4: Subscriber (COLP+내선번호)
		4	DID 변환 형태	0	0~2	0: PGM146의 버튼5,6에 따라 변환 1: 유효한 내선번호 호출 2: PGM 231에 따라 변환
		5	DID 삭제할 자릿수	00	00~99	
		6	Enblock Sending모드 여부	OFF	ON/OFF	ON: Enblock Sending 모드 OFF: Overlap Sending 모드
		7	Off-Net 착신전환시 CLI 표시방법	CFW	ORI/CFW	1:Original CLI 0:Call Forward 내선번호
		8	번호 계획 ID			*(국내는 사용 않음: 러시아用)*
			버튼1: Calling(발신측)	0	0~7	1: ISDN/Telephony
			버튼2: Called(착신측)	0	0~7	2: Not Used
						3: DATA 4: TELEX 5: Not Used 6: National Standard 7: Private
		9	ISDN-SS CD 사용여부	DISABLE	ENABLE/DISABLE	*국내는 사용 않음: 노르웨이用*
		10	사용하지 않음			
		11	ISDN CP Inband 메시지 사용 여부	OFF	ON/OFF	Call Proceeding Inband Message
144	국선 착신 링 지정	1	주간 착신지정		Dial 1(내선별 지정) + 내선범위 + 링지연카운터(0~9)	
		2	야간 착신지정		2(내선그룹별 지정) + 내선그룹번호(*620~*634)	
		3	주말 착신지정		3(VMIB음성멘트 송출) + 멘트번호(00~70)	
		4	On-Demand 모드 착신지정			
145	국선 착신 링 지정 확인	1	주간 착신지정 확인			
		2	야간 착신지정 확인			
		3	주말 착신지정 확인			
		4	On-Demand 모드 착신지정 확인			
146	국선 특성 IV	1	착신 Prefix 코드 삽입 여부	OFF	ON/OFF	
		2	발신 Prefix 코드 삽입 여부	ON	ON/OFF	
		3	ISDN 회선 Coding 방식	A-Law	μ-Law/A-Law	1:μ-Law(북미형),0:A-Law(유럽형)
		4	Sub-Address 사용 여부	OFF	ON/OFF	
		5	전화국으로부터 받는 DID자리수	3	2~4	
		6	DID 숫자 변환	#***	4자리	#:무시(Ignore) *:그대로(Bypass)
149	AC15 국선 특성	1	다이얼 지연 여부	OFF	ON/OFF	*국내는 사용 않음: 영국用*
		2	사전 설정 Pause	08	02~32	*국내는 사용 않음: 영국用*
155	개별 슬롯 보드별 특성	1	R2-CRC 체크 여부	DISABLE	ENABLE/DISABLE	
160	시스템 특성 I	1	통화중인 교환수호출시 링백톤/MOH선택	MOH	RBT/MOH	1:RBT, 0:MOH
		2	긴급호출시 링백톤/MOH 선택	MOH	RBT/MOH	
		3	발신국선 점유방식	ROUND	LAST/RONUD	1:Last Choice, 0:Round-Robbin
		4	DISA 재시도 횟수	3	1~9	
		5	내선 다이얼톤 종류 선택	CONT	CONT/DISCONT	1:Continuous, 0:Discontinuous
		6	단축다이얼시 국선톤 감지여부	OFF	ON/OFF	
		7	야간응답설정시 LBC1로 착신여부	OFF	ON/OFF	UNA
		8	보류버튼 1회누를때 보류 형태 선택	SYS	SYS/EXC	1:System Hold, 0:Exclusive Hold
		9	다중국선 회의통화 허용여부	ON	ON/OFF	
		10	LCR 변경된 번호 표시/프린트 여부	OFF	ON/OFF	
		11	회의 통화 경고음 여부	ON	ON/OFF	
		12	외부로 착신전환시 Prompt 송출여부	ON	ON/OFF	DID/DISA 호출의 경우
		13	외부로 착신전환시 DTMF톤 송출여부	ON	ON/OFF	DID/DISA 호출의 경우
		14	국선 통화로 연결시점	DGT	IMM/DGT	1:IMM(즉시) 0:DGT(다이얼이후)

번호	기 능	버튼	항 목	초기값	입력 범위	비 고
160	시스템 특성 I	15	국선전환시 링백톤/MOH 선택	RBT	MOH/RBT	1:MOH 0: RBT
		16	국선to국선 전환시 CPT감지 끊음여부	OFF	ON/OFF	
		17	ACD S/W Package 사용 여부	OFF	ON/OFF	
		18	주재자없는 회의통화시간 연장여부	OFF	ON/OFF	국선to국선 통화인 경우에만 적용
		19	Call Log(CID 저장) 개수	15	15~50	SLT는 할당에서 자동 제외됨
161	시스템 특성 II	1	Network 시간/날짜 설정 여부	OFF	ON/OFF	ON: Network서 전달받아 설정
		2	Off-Hook 링 형태	MUTE	MUTE/BURST	1:Mute Ring, 0:One Burst
		3	첫번째 국선그룹 무시 여부	OFF	ON/OFF	ON:첫 국선그룹 Busy시 다음그룹 검색
		4	방송 경고음 송출 여부	ON	ON/OFF	
		5	자동 비화 여부	ON	ON/OFF	
		6	자동 비화 해제시 경고음 여부	ON	ON/OFF	
		7	국/내선링 서로 변경	YES	YES/NO	
		8	WTU 자동 종료 여부	OFF	ON/OFF	
		9	ACD 주기적 프린트 여부	OFF	10s/OFF	1:10s(주기적프린트, 단위:10초), 0:OFF
		10	ACD 프린트 주기	001	001~255	단위: 10초
		11	ACD 프린트후 데이터 삭제 여부	OFF	ON/OFF	
		12	VMIB Prompt Gain 조정	08	00~31	
		13	VM SMDI에 CLI 정보 제공 여부	OFF	ON/OFF	
		14	ACD 프린트 주기 단위	SEC	HOUR/SEC	1: HOUR 0:SEC
		15	VM SMDI 밀결합 Type	Type I	Type II/I	1: Type II 0: Type I
		16	착신국선에 대한 Toll Check 여부	OFF	ON/OFF	*국내는 사용 않음*
		17	사용하지 않음			
		18	링착신중인 내선버튼 Falshing않기	DISABLE	ENABLE/DISABLE	
		19	UK Billing 모드	OFF	ON/OFF	*국내는 사용 않음(영국用)*
162	Admin 진입 비밀번호 지정				4자리 숫자	
163	비상경보(Alarm) 특성	1	Alarm 기능 사용 여부	OFF	ON/OFF	
		2	Alarm Contact 형태	CLOSE	CLOSE/OPEN	1:Close시 동작, 0:Open시 동작
		3	Alarm 모드	ALARM	ALARM/BELL	1:Alarm, 0:Door Bell
		4	Alarm 신호 형태	RPT	RPT/ONCE	1:Repeat, 0:Once
164	교환수 지정	1~5	1~5번째 교환수 지정	첫번째포트	내선번호	최대 5명(키폰만 지정가능)
165	교환수 무응답시 VMIB멘트	1	VMIB 멘트 송출 여부	OFF	ON/OFF	무응답시간내 ATD가 무응답시 송출
		2	VMIB 멘트 번호 지정		00~70	
166	국선vs국선 서비스 등급	1	주간 등급	1	1~9	
		2	야간/주말 등급	1	1~9	
167	DID/DISA 통화중/에러/무응답시 처리방법	1	통화중시 처리방법	Tone (톤 송출)		
			버튼1 : 톤 송출			
			버튼2: 교환수(착신지정한 곳으로)			
			버튼3: 내선그룹		내선그룹번호	
		2	에러시 처리방법	Tone (톤 송출)		
			버튼1 : 톤 송출			
			버튼2: 교환수(착신지정한 곳으로)			
			버튼3: 내선그룹		내선그룹번호	
		3	무응답시 처리방법	Tone (톤 송출)		
			버튼1 : 톤 송출			
			버튼2: 교환수(착신지정한 곳으로)			
			버튼3: 내선그룹		내선그룹번호	
		4	VMIB Prompt 송출 여부			DID에만 적용, DISA에는 적용 안됨
			버튼1: 통화중 Prompt 송출 여부	ON	ON/OFF	
			버튼2: 오류 Prompt 송출 여부	ON	ON/OFF	
			버튼3: 수신거부 Prompt 송출 여부	ON	ON/OFF	
			버튼4: 무응답 Prompt 송출 여부	ON	ON/OFF	
			버튼5: 교환수전환 Prompt 송출 여부	ON	ON/OFF	
		5	Reroute후 통화중시 처리 방법	ATD (착신 지정)		*국내는 사용 않음: 영국用*
			버튼1 : 톤 송출			
			버튼2: 교환수(착신지정한 곳으로)			
			버튼3: 내선그룹		내선그룹번호	
		6	Reroute후 에러시 처리 방법	ATD (착신 지정)		*국내는 사용 않음: 영국用*
			버튼1 : 톤 송출			
			버튼2: 교환수(착신지정한 곳으로)			
			버튼3: 내선그룹		내선그룹번호	
		7	Reroute후 무응답시 처리 방법	ATD (착신 지정)		*국내는 사용 않음: 영국用*
			버튼1 : 톤 송출			
			버튼2: 교환수(착신지정한 곳으로)			
			버튼3: 내선그룹		내선그룹번호	

번호	기 능	버튼	항 목	초기값	입력 범위	비 고
168	외부 제어 접점	1~6	1~6번째 접점		1~5	1: LBC + 내선번호 2: Door Open 3: Ext_1(외부방송1:MPB) 4: Ext_2(외부방송2:MISB1) 5: Ext_3(외부방송3:MISB2)
169	LCD 시간/날짜 표시 형태 및 언어 지정	1	시간 표시 형태	12H	12H/24H	1:12시간제, 0:24시간제
		2	날짜 표시 형태	DDMMYY	MMDDYY/DDMMYY	1:월일년, 0:일월년
		3	언어 지정	12(Korean)	00~14	00: English(영어) 01: Italian(이태리어) 02: Finnish(핀란드어) 03: Dutch(네덜란드어) 04: Swedish(스웨덴어) 05: Danish(덴마크어) 06: Norwegian(노르웨이어) 07: Hebrew(히브리어) 08: Germany(독일어) 09: French(프랑스어) 10: Portuguese(포르투갈어) 11: Spanish(스페인어) 12: Korean(한국어) 13: Estonia(에스토니아어) 14: Russian(러시아어)
170	모뎀 포트 지정	1	내선으로 지정	마지막포트	내선 번호	
		2	국선으로 지정		국선 번호	
171	음악 포트 지정	1	BGM 종류 지정	01	00~11	00: 없음 01: 내부음악 02~03: 외부음악1~2 (MISB 1~2) 04: 외부음악3(MPB) 05: VMIB1 MOH 06: VMIB2 MOH 07: SLT MOH1 08: SLT MOH2 09: SLT MOH3 10: SLT MOH4 11: SLT MOH5 12: Hold Tone
		2	MOH 종류 지정	01	00~12	
		3	ICM BOX 음악 채널 지정	01	00~11	
		4	SLT 포트를 이용한 MOH 지정			
			버튼1~5: SLT MOH 포트 1~5		내선번호	
		5	다이얼톤 Source 지정	0	0~5	0: 없음(내부 톤 사용, PGM 420) 1~5: SLT포트 이용한 MOH 1~5
		6	내선호출 링백톤 Source 지정	0	0~5	
		7	국선호출 링백톤 Source 지정	0	0~5	
172	PBX 국선호출 코드 지정	1~4	1~4번째 PBX 국선호출코드		1~2 자리	
173	우선권 있는 국선 응답 (PLA) 우선 순위 지정	1	XFR(전환된 국선)	1	1~4	
		2	REC(재호출된 국선)	2	1~4	
		3	INC(착신 국선)	3	1~4	
		4	QUE(예약 국선)	4	1~4	
174	RS-232C 포트 설정	1~3	COM1~3 포트			COM1:MPB1 COM2:SIU COM3:MODU
			버튼1: 전송 속도(Baud Rate) 지정	6(19200)	0~7	0: 지정안됨 1: Unknown 2: 1200 Baud 3: 2400 Baud 4: 4800 Baud 5: 9600 Baud 6: 19200 Baud 7: 38400 Baud 8: 57600 Baud(COM2때만 지정가능)
			버튼2: CTS/RTS 신호 사용 여부	OFF	ON/OFF	
			버튼3: Page Break 신호 사용 여부	OFF	ON/OFF	
			버튼4: Line Page	060	001~199	
175	출력 포트 지정	1	Off-line SMDR데이터 출력포트	01	01~06	01: COM1(MPB) 02: COM2(SIU) 03: COM3(MODU) 04~06: TELNET1~3 07: ISDN 08: NET_PCADM 09: NET_PCATD 10: NET_CTI 11: NET_REMOTE 12: *국내는 사용 않음: 인도用* ※ PC-Admin 포트는 자동 설정됨
		2	Admin 데이터 출력 포트	01	01~06	
		3	통화량 분석 데이터 출력 포트	01	01~06	
		4	SMDI 데이터 출력 포트	01	01~06	
		5	호출 정보 데이터 출력 포트	01	01~06	
		6	On-line SMDR 데이터 출력 포트	01	01~06	
		7	Trace 데이터 출력 포트	01	01~06	
		8	Debug 데이터 출력 포트	01	01~06	
		9	PC-Admin 연결 포트	08	01~03, 07~08	
		10	PC-Attendant 연결 포트	09	01, 02, 09	
		11	CTI 연결 포트	10	01, 02, 10	
		12	원격 유지보수 연결 포트	11	01~03, 11	
176	다이얼 펄스 비율(Ratio) 지정			1(66/33)	0~2	0:60/40, 1:66/33, 2:50/50 (10PPS)

번호	기 능	버튼	항 목	초기값	입력 범위	비 고
177	SMDR 특성 지정	1	SMDR 저장 여부	OFF	ON/OFF	
		2	SMDR 출력 여부	OFF	ON/OFF	
		3	발신국선 출력 종류	ALL	LD/ALL	1:LD(장거리전화),0:ALL(모든 발신)
		4	장거리 전화로 간주할 자릿수	07	07~15	
		5	착신 국선 출력 여부	OFF	ON/OFF	
		6	착신 무응답 국선 출력 여부	OFF	ON/OFF	Lost Call
		7	SMDR 상세 저장 여부	ON	ON/OFF	
		8	SMDR 다이얼한 번호 감출 자릿수	0	0~9	지정한 자릿수만큼 *가 표시됨
		9	SMDR 화폐 단위		영문 3자리	
		10	SDMR 펄스당 요금	000000	6자리	
		11	SMDR 소수점 이하 출력 자릿수	0	0~5	
		12	SDMR 통화시간 계산 시작시간	000	000~250	단위: 초
		13	SMDR 다이얼번호 숨김 순서	RIGHT	RIGHT/LEFT	1:Right(오른쪽), 0:Left(왼쪽)
		14	SMDR 장거리 전화로 간주할 코드			
			버튼1~5: 코드 1~5	0	1~2자리	
		15	MSN 출력 여부	OFF	ON/OFF	
		16	착신 국선 출력시 CID 출력 여부	ON	ON/OFF	OFF시는 링울린시간 출력됨
178	날짜/시간 지정	1	시간 지정		HH:MM	24시간 모드로 입력
		2	날짜 지정		MMDDYY	
179	내선 연결기능 지정	1	확인(View)			
		2	지정(Input)		내선번호 2개	최대 64쌍, 앞의 내선번호로 표시됨
180	시스템 타이머 I	1	교환수 재호출 시간	01	00~60	단위: 분
		2	국선 대기(Call Park) 재호출시간	120	000~600	단위: 초
		3	긴급호출 재호출 시간	030	000~200	단위: 초
		4	개별보류 재호출시간	060	000~300	단위: 초
		5	보류자 재호출 시간	030	000~300	단위: 초 ※ 이후 교환수로 전환됨
		6	공동보류 재호출 시간	030	000~300	단위: 초
		7	국선전환 재호출 시간	030	000~300	단위: 초
		8	자동재다이얼 지연 시간	030	000~300	단위: 초 *국선 All Busy시 대기시간
		9	자동재다이얼 무응답 시간	30	10~50	단위: 초
		10	자동재다이얼 재시도 간격(주기)	030	005~300	단위: 초
		11	자동재다이얼 시도 횟수	03	01~30	
		12	No Tone시 톤감지 재시도횟수	1	1~9	
		13	자동재다이얼 톤 감지 시간	030	001~300	단위: 초
		14	국선 자동 해제 시간	030	020~300	단위: 초
		15	CCR 다이얼 간격 시간	030	000~255	단위: 100ms
		16	국선 자동종료전 경고 시간	10	00~99	단위: 초 ※일반통화/주제가없는 회의통화시
		17	발신국선 통화 제한 시간	00	00~99	단위: 분
		18	국선 다이얼 지연 시간	01	00~99	단위: 100ms ※ 도둑전화방지용
		19	국선 해제후 복구 보장 시간	020	001~150	단위: 100ms
		20	국선 링해제 감지 최소시간	060	010~150	단위: 100ms
		21	국선 링 감지 최소시간	2	1~9	단위: 100ms
		22	국선 발신통화시 주기적 경고음시간	180	060~900	단위: 초
181	시스템 타이머 II	1	무응답 착신전환 시간	015	000~255	단위: 초
		2	DID/DISA 무응답 시간	00	00~99	단위: 초
		3	VMIB 개별 메시지 녹음 최대시간	020	010~255	단위: 초
		4	VMIB 개별 메시지 녹음 최소시간	4	0~9	단위: 초 ※ 0 이면 녹음 불가
		5	문열림 Relay 동작시간	20	05~99	단위: 100ms
		6	인터컴 박스서 호출시 링착신 시간	30	00~60	단위: 초
		7	내선다이얼 톤 제공 시간	10	01~20	단위: 초
		8	다이얼 간격 시간	05	01~20	단위: 초
		9	메시지 대기 통보음 간격(주기)	00	00~60	단위: 분
		10	방송 최대 시간	000	000~255	단위: 초
		11	휴지(Pause) 시간	3	1~9	단위: 초
		12	사전 착신전환 시간	10	00~99	단위: 초
		13	SLT DTMF신호 수신 해제 시간	00	00~20	단위: 초
		14	3 Soft버튼 자동 해제 시간	10	01~30	단위: 초
		15	VM 휴지(Pause) 시간	30	01~90	단위: 100ms
		16	Transit 연결 시간	04	01~30	단위: 초(Pulse국선인 경우, 러시아용)
		17	VMIB 메시지 되감기 시간	05	01~99	단위: 초

번호	기 능	버튼	항 목	초기값	입력 범위	비 고
182	시스템 타이머 III	1	SLT 후크 스위치 보장 시간	01	01~25	단위: 100ms
		2	SLT 후크 플래쉬 최대 시간	06	01~25	단위: 100ms
		3	SLT 후크 플래쉬 최소 시간	020	000~250	단위: 10ms
		4	SLT 링 주기 시간	4	2~5	단위: 초 ※ ON시간은 1초로 고정
		5	내선 자동해제 시간	060	020~300	단위: 초
		6	주재자 없는 회의 통화 시간	10	00~99	단위: 분
		7	기상실패 알림 교환수 링해제 시간	20	00~99	단위: 초
		8	원라인 시작 시간	05	01~20	단위: 초
		9	Wink 시간(DID 점유확인신호 감지시간)	010	010~200	단위: 10ms
		10	Enblock 메시지 전송 대기시간	15	01~20	단위: 초
		11	CCR Timeout 시간	030	000~300	단위: 초 *→현재 사용 않음*
		12	DID 다이얼 간격 시간	03	01~20	단위: 초
185	발신자번호 표시장치 연결 설정	1	CID 사용 여부	ON	ON/OFF	
		2	CID 표시 형태 선택	TEL	NAME/TEL	1:Name(이름), 0:Tel(전화번호)
		3	RS-232C 연결 포트	0(없음)	0~2	0: Not Assign(없음) 1: COM1 2: COM2 3: COM4 4: COM5
		4	연결 국선 포트 번호			
			버튼1~4:1~4번째 포트(000~003)		국선번호	4개씩 Display되며 ▼/▲으로 이동
		5	CID 관련 데이터 초기화			
		6	CID Type II 사용여부	OFF	ON/OFF	Type II : 통화중인 CO에도 CID 제공
		7	빠른 CID 모드 사용여부	OFF	ON/OFF	OID-SLT용(OFF면 국선연결시 국선OID만 제공) ON이면 내선 및 국선OID 제공(링 발리 제공)
186	DCOB 시스템 특성 지정	1				
		2	요금등산 형태	0	0~1	0: Metering신호없음, 1: 신호 받음
		3	R2 Outgoing 관리 시간	14	01~50	단위: 초
		4	R2 Incoming 관리 시간	14	01~50	단위: 초
		5	R2 Disappear 시간	14	01~50	단위: 초
		6	R2 Pulse 시간	07	01~30	단위: 20ms
		7	R2 Ready 시간	007	000~500	단위: 20ms
		8	다이얼 톤 지연시간	20	01~30	단위: 초
		9	라인 상태(Line Status)	6	1~9	Free Line
		10	호 범주(Calling Category)	1	1~9	1: 사용자간 우선순위 없음
		11	DNIS(발신자번호표시기능) 사용여부	OFF	ON/OFF	Dialed Number Identification Service
		12	CLI Digit 개수	04	01~10	
		13	DOD 다이얼 간격 시간	05	01~50	단위: 초
		14	DOD 에러시 Prompt 송출 여부	OFF	ON/OFF	
		15	DOD 통화중 Prompt 송출 여부	OFF	ON/OFF	
		16	DOD 어나운스 Prompt 송출 여부	OFF	01~10	
187	DCOB 국선별 특성 지정	1	Incoming 신호 방식	2	0~2	0: Pulse 1: DTMF 2: R2MFC
		2	Outgoing 신호 방식	2	0~2	
		3	CLI 자릿수	10	01~15	*국내는 지원 안됨(인도用)*
		4	국가별 DCOB 타입	2	0~2	0: 스웨덴/사이프러스용(착/발 가능) 1: 이태리용 2: 한국/호주용
		5	S-Block 해제신호 보냄 여부	OFF	ON/OFF	
190	내선 그룹 지정	1	그룹 형태 지정	0	0~7	0: 미지정 1: 고리형 2: 터미널형 3: UCD형 4: 링형 5: VM형 6: 대리응답그룹 7:Net VM그룹
		2	대리 응답 겸용 지정	OFF	ON/OFF	
		3	내선가입자 지정			최대 가입자수 : 32명
			버튼1~4 : 1~4번째 가입자		내선 번호	4개씩 Display되며 ▼/▲으로 이동

번호	기 능	버튼	항 목	초기값	입력 범위	비 고
191	내선 그룹 특성		**(고리형/터미널형인 경우)**			
		1	VMIB 첫번째 멘트 송출 대기시간	015	000~999	단위: 초
		2	VMIB 두번째 멘트 송출 대기시간	000	000~999	단위: 초
		3	VMIB 첫번째 멘트 번호		00~70	
		4	VMIB 두번째 멘트 번호		00~70	
		5	VMIB 두번째 멘트 반복송출대기시간	000	000~999	단위: 초
		6	VMIB 두번째 멘트 반복송출 여부	OFF	ON/OFF	
		7	대기시간 초과시 응답자		Dial 1(내선 지정) + 내선번호(100~195) 2(내선그룹 지정) + 내선그룹번호(*620~*634) 3(VMIB음성멘트 송출) + 멘트번호(00~70) 4(공동단축다이얼 지정) + 단축번호(2000~3499)	
		8	대기 초과 시간	180	000~600	단위: 초
		9	되감기 시간(해제 보장 시간)	002	002~999	단위: 초
		10	무응답 시간	15	00~99	단위: 초
		11	그룹번호에 의해서만 호출 여부	OFF	ON/OFF	
		12	전내선 No SVC때 교환수로 전환여부	OFF	ON/OFF	
		13	링백톤 대신 송출될 음악 포트	00	00~11	시스템에서 응답후(멘트 송출후) 00: 없음 01: 내부음악 02~03: 외부음악1~2 (MISB 1~2) 04: 외부음악3(MPB) 05: VMIB1 MOH 06: VMIB2 MOH 07: SLT MOH1 08: SLT MOH2 09: SLT MOH3 10: SLT MOH4 11: SLT MOH5 12: Hold Tone
		14	대체 응답자 (모든 내선 통화중일때 응답자)		Dial 1(내선 지정) + 내선번호(100~195) 2(내선그룹 지정) + 내선그룹번호(*620~*634)	
		15	최대 대기 Call 수	99	00~99	00 이면 톤 송출후 끊음
			(UCD형인 경우)			
		1	VMIB 첫번째 멘트 송출 대기시간	015	000~999	단위: 초
		2	VMIB 두번째 멘트 송출 대기시간	000	000~999	단위: 초
		3	VMIB 첫번째 멘트 번호		00~70	
		4	VMIB 두번째 멘트 번호		00~70	
		5	VMIB 두번째 멘트 반복송출대기시간	000	000~999	단위: 초
		6	VMIB 두번째 멘트 반복송출 여부	OFF	ON/OFF	
		7	대기 시간 초과시 응답자		내선/내선그룹/ VMIB/멘트/ 공동단축다이얼	
		8	대기 초과 시간	180	000~600	단위: 초
		9	되감기 시간(해제 보장 시간)	002	002~999	단위: 초
		10	전내선 No SVC때 교환수로 전환여부	OFF	ON/OFF	
		11	링백톤 대신 송출될 음악 포트	00	00~11	시스템에서 응답후(멘트 송출후)
		12	ACD 감시자가 감시때 경고음 여부	ON	ON/OFF	
		13	대체 응답자 (모든 내선 통화중일때 응답자)		Dial 1(내선 지정) + 내선번호(100~195) 2(내선그룹 지정) + 내선그룹번호(*620~*634)	
		14	감시자 호출위한 대기 시간	030	000~999	단위: 초
		15	감시자 호출위한 대기 Call 수	00	00~99	
		16	ACD 호출 대기	OFF	ON/OFF	*현재 지원 안됨*
		17	최대 대기 Call 수	99	00~99	00 이면 톤 송출후 끊음
		18	감시자		내선 번호	
		19	UCD 내선 우선순위	모두 0	0~9	숫자 낮을수록 우선 착신됨
			(링형인 경우)			
		1	VMIB 첫번째 멘트 송출 대기시간	015	000~999	단위: 초
		2	VMIB 두번째 멘트 송출 대기시간	000	000~999	단위: 초
		3	VMIB 첫번째 멘트 번호		00~70	
		4	VMIB 두번째 멘트 번호		00~70	
		5	VMIB 두번째 멘트 반복송출대기시간	000	000~999	단위: 초
		6	VMIB 두번째 멘트 반복송출 여부	OFF	ON/OFF	
		7	대기 시간 초과시 응답자		내선/내선그룹/ VMIB/멘트/ 공동단축다이얼	
		8	대기 초과 시간	180	000~600	단위: 초
		9	되감기 시간(해제 보장 시간)	002	002~999	단위: 초
		10	링백톤 대신 송출될 음악 포트	00	00~11	시스템에서 응답후(멘트 송출후)
		11	최대 대기 Call 수	99	00~99	00 이면 톤 송출후 끊음
		12	감시자		내선 번호	

번호	기 능	버튼	항 목	초기값	입력 범위	비 고
191	내선 그룹 특성		**(VM형인 경우)**			
		1	되감기 시간(해제 보장 시간)	002	002~999	단위: 초
		2	메일 저장 인덱스	1	1~4	
		3	메일 읽기 인덱스	2	1~4	
		4	Hunt 형태	TERM	CIR/TERM	1:CIR(고리형), 0:TERM(터미널형)
		5	SMDI 포트	02	01~12	02:COM2
		6	대기 초과 시간	180	000~600	단위: 초
		7	대기 시간 초과시 응답자		내선/내선그룹/ VMIB/멘트/ 공동단축다이얼	
			(대리응답 그룹인 경우)			
		1	자동 대리응답	OFF	ON/OFF	내선 Branch 기능
		2	전체 링 여부	OFF	ON/OFF	자동 대리응답 ON 일때만 설정 가능
200	ISDN 특성	1	AOC(Advice of Charge) 타입	0	0~6	0: No service(AOC서비스 않음) 1: Italy & Spain(이태리/스페인) 2: Finland(핀란드) 3: Australia(호주) 4: Belgium(벨기에) 5: Standard(표준) 6: Netherlands(네덜란드)
		2	CO ATD 코드		최대 2자리	PGM 114, 버튼5
		3	사용하지 않음			
		4	사용하지 않음			
		5	사용하지 않음			
		6	CLI 출력 여부	OFF	ON/OFF	
		7	국제전화 호출 코드		최대 4자리	
		8	사용하지 않음			
		9	자기 지역(My Area) 코드		최대 6자리	
		10	자기 지역(My Area) Prefix 코드		최대 4자리	
		11	DID 이름 표시 유지 여부	OFF	ON/OFF	PGM 231, 버튼1
		12	PC-Admin 연결용 내선번호	100	내선번호	ISDN DID로 PC-Admin접속시 필요
201	COLP 테이블(00~49)				최대 10자리	PGM 143, 버튼1/버튼2
202	MSN 테이블(000~249)	1	국선 범위		국선 범위	
		2	Flexible DID 변환표의 인덱스		000~999	
		3	Sub 번호		0~9	
		4	MSN 전화 번호		최대 20자리	
220	LCR 특성	1	LCR 적용 모드	1(M00)	1~6	1:M00(Disable LCR) 2:M01(Loop LCR) 3:M02(INT, Loop LCR) 4:M11(Loop, Direct CO) 5:M12(INT, Loop, Direct CO) 6:M13(INT, Loop, Direct CO/Loop)
		2	요일별로 속할 구역 지정			일주일을 3개구역으로 구분 가능
			버튼1~7: 월~일요일이 속할 구역 지정	1	1~3	모든 요일 1구역
		3	요일 1구역에 대한 시간 구역 지정			
			버튼1: 시간 1구역 지정	00-24	00~24	모든 시간 1구역
			버튼2: 시간 2구역 지정		00~24	
			버튼3: 시간 3구역 지정		00~24	
		4	요일 2구역에 대한 시간 구역 지정			
			버튼1: 시간 1구역 지정	00-24	00~24	
			버튼2: 시간 2구역 지정		00~24	
			버튼3: 시간 3구역 지정		00~24	
		5	요일 3구역에 대한 시간 구역 지정			
			버튼1: 시간 1구역 지정	00-24	00~24	
			버튼2: 시간 2구역 지정		00~24	
			버튼3: 시간 3구역 지정		00~24	
221	LCR-비교 코드 테이블(LDT) (000~249)	1	LCR 적용 형태	3(BOTH)	1~3	1: INT 2: COL 3: BOTH
		2	LCR 코드		최대 12자리	
		3	요일구역 1의 DMT 인덱스 번호		6자리	시간구역별 각 2자리씩(00~99)
		4	요일구역 2의 DMT 인덱스 번호		6자리	시간구역별 각 2자리씩(00~99)
		5	요일구역 3의 DMT 인덱스 번호		6자리	시간구역별 각 2자리씩(00~99)
		6	LCR사용시 비밀번호 입력 여부	OFF	ON/OFF	

번호	기 능	버튼	항 목	초기값	입력 범위	비 고
222	LCR-숫자변경테이블(DMT) (00~99)	1	추가할 숫자		최대 25자리	[예약]:Pause, [DND]:DT감지
		2	삭제할 위치	01	01~12	
		3	삭제할 숫자의 개수	00	00~12	
		4	삭제후 추가할 위치	01	01~13	
		5	사용할 국선그룹	01	국선 번호	
		6	대체 DMT 인덱스 번호		00~99	
223	LCR 테이블 초기값 지정 및 초기화	1	요일구역1의 DMT 인덱스 초기값 지정		6자리	
		2	요일구역2의 DMT 인덱스 초기값 지정		6자리	
		3	요일구역3의 DMT 인덱스 초기값 지정		6자리	
		4	사용할 국선그룹 초기값 지정		국선 번호	
		5	대체 DMT 인덱스 초기값 지정		00~99	
		6	모든 LCR 데이터 초기화			
224	허용/거부표	1	허용표 A (01~30)		최대 14자리	내선 2등급용
		2	거부표 A (01~30)		최대 14자리	
		3	허용표 B (01~30)		최대 14자리	내선 3등급용
		4	거부표 B (01~30)		최대 14자리	
		5	허용표 C (01~50)		최대 14자리	내선 8등급용
		6	거부표 C (01~50)		최대 14자리	
		7	허용표 D (01~50)		최대 14자리	내선 9등급용
		8	거부표 D (01~50)		최대 14자리	
225	내선5,6등급 허용/거부표	1	허용표 (01~20)	080, 012, 015	최대 14자리	
		2	거부표 (01~20)	115	최대 14자리	
226	비상전화코드표(01~10)				최대 14자리	
227	비밀번호표(001~164)				5자리	중복 불가, 001~=첫번째포트~의 비밀번호
228	CCR 표 (01~70)	1	1 이 입력되었을때 목적지		Dial 01 + 내선번호	
		2	2 가 입력되었을때 목적지		02 + 내선그룹번호(*620~*634)	
		3	3 이 입력되었을때 목적지		03 + VMIB 메시지 번호(01~70)	
		4	4 가 입력되었을때 목적지		04 + VMIB 메시지 번호 (01~70);음성송출후 끊음	
		5	5 가 입력되었을때 목적지		05 + 공동단축다이얼 번호(2000~3499)	
		6	6 이 입력되었을때 목적지		06 + 내부 구역 방송	
		7	7 이 입력되었을때 목적지		07 + 외부 구역 방송	
		8	8 이 입력되었을때 목적지		08 + 전체 방송(1~3) ※1: 내부 2:외부 3:내/외부	
		9	9 가 입력되었을때 목적지		09 + Network 내선번호	
		10	0 이 입력되었을때 목적지		10 + 회의실(1~9)	
					※ 단, 방송기능은 디지털국선의 경우에만 지원되며, 회의실 기능은 ISDN의 경우에만 지원됨	
229	중역/비서 표 (01~36)				내선번호 2개	
231	Flexible DID 숫자변경표	1	Flexible DID 변경표 입력(000~999)			
			버튼1: DID 이름		최대 영문 11자리	
			버튼2: 주간 목적지	100~195 ↓ 100~195	Dial 01 + 내선번호	
					02 + 내선그룹번호(*620~*634)	
					03 + VMIB 메시지 번호(00~70)	
			버튼3: 야간 목적지		04 + VMIB 메시지 번호 (00~70);음성송출후 끊음	
					05 + 공동단축다이얼 번호(2000~3499)	
					06 + 내부 구역 방송	
			버튼4: 주말 목적지		07 + 외부 구역 방송	
					08 + 전체 방송(1~3) ※1: 내부 2:외부 3:내/외부	
					09 + Network 내선번호	
					10 + 회의실(1~9)	
					※ 단, 방송기능은 디지털국선의 경우에만 지원되며, 회의실 기능은 ISDN의 경우에만 지원됨	
			버튼5: 변경(Reroute) 목적지		Dial 1 + 내선번호	
					2 + 내선그룹번호(*620~*634)	
					3 + VMIB 메시지 번호(00~70)	
					4 + VMIB 메시지 번호 (00~70);음성송출후 끊음	
					5 + 공동단축다이얼 번호(2000~3499)	
					6 + Network 내선번호	
		2	Flexible DID 변경표 초기화			
		3	Flexible DID 변경 데이타 삭제			
232	공동단축 다이얼 구역표 (01~10)	1	구역내 단축 다이얼 범위	01구역= 2200~3499	2200~3499	※ 2000~2199 : 등급 제한 없음
		2	구역을 사용할 내선범위 지정	01구역 =전내선범위	내선 범위	
		3	사용시 내선 등급 체크 여부	01구역=ON 나머지=OFF	ON/OFF	
		4	사용시 비밀번호 입력 여부	전구역=OFF	ON/OFF	

번호	기 능	버튼	항 목	초기값	입력 범위	비 고
233	자동링모드용 요일별 시간표 (0~5)	1~4	월요일 ~ 목요일			0:시스템, 1~5:내선임차그룹용
			버튼1 : 주간모드 시작시간	09:00	4자리(HH:MM)	
			버튼2 : 야간모드 시작시간	18:00	4자리(HH:MM)	
			버튼3 : 주말모드 시작시간		4자리(HH:MM)	
		5	금요일			
			버튼1 : 주간모드 시작시간	09:00	4자리(HH:MM)	
			버튼2 : 야간모드 시작시간		4자리(HH:MM)	
			버튼3 : 주말모드 시작시간	18:00	4자리(HH:MM)	
		6~7	토요일~일요일			
			버튼1 : 주간모드 시작시간		4자리(HH:MM)	
			버튼2 : 야간모드 시작시간		4자리(HH:MM)	
			버튼3 : 주말모드 시작시간	00:00	4자리(HH:MM)	
234	음성사서함 다이얼 표 (1~9)	Dial1	VM 테이블 1			Put Mail: 메일 저장
			Dial 1 : Prefix	P#	최대 12자리	
			Dial 2 : Suffix		최대 12자리	
		Dial2	VM 테이블 2			Get Mail : 메일 읽기
			Dial 1 : Prefix	P##	최대 12자리	
			Dial 2 : Suffix		최대 12자리	
		Dial3	VM 테이블 3			Busy Table : 통화중시
			Dial 1 : Prefix	P#*3P	최대 12자리	
			Dial 2 : Suffix		최대 12자리	
		Dial4	VM 테이블 4			No Answer Table : 무응답시
			Dial 1 : Prefix	P#*4P	최대 12자리	
			Dial 2 : Suffix		최대 12자리	
		Dial5	VM 테이블 5			Error Table : 에러시
			Dial 1 : Prefix	P#*5P	최대 12자리	
			Dial 2 : Suffix		최대 12자리	
		Dial6	VM 테이블 6			DND Table : 수신 거부시
			Dial 1 : Prefix	P#*6P	최대 12자리	
			Dial 2 : Suffix		최대 12자리	
		Dial7	VM 테이블 7			
			Dial 1 : Prefix		최대 12자리	
			Dial 2 : Suffix		최대 12자리	
		Dial8	VM 테이블 8			
			Dial 1 : Prefix		최대 12자리	
			Dial 2 : Suffix		최대 12자리	
		Dial9	VM 테이블 9			Disconnect : 끊을시
			Dial 1 : Prefix	*****	최대 12자리	
235	전용선 우회표 (01~30)	1~6			최대 5개 국선번호	
236	Mobile 내선 특성표 (001~128)					ISDN DID인 경우에만 사용 가능
		1	Mobile 내선 사용 여부	OFF	ON/OFF	
		2	사용할 국선 그룹	01	국선그룹	사용할 국선도 ISDN 국선이어야 함
		3	휴대폰 전화 번호		최대 24자리	
250	Hot Desk 특성	1	Agent 개수 지정	000	000~096 000~048	← LDK-100 의 경우 ← LDK-50 의 경우
		2	Agent 범위 확인			
		3	자동 Logout 시간 지정	00	00~24	단위: 시간
320	Network 기본 특성	1	Network 기능 사용 여부	OFF	ON/OFF	
		2	Network 재시도 횟수	00	00~99	
		3	Network CNIP 사용 여부	ON	ON/OFF	
		4	Network CONP 사용 여부	OFF	ON/OFF	
		5	Network 신호 방식	FAC	FAC/UUS	1:FAC 0:UUS
		6	Network CAS 사용 여부	OFF	ON/OFF	중앙교환수 호출 서비스
		7	Network VPN 사용 여부	OFF	ON/OFF	*현재 지원 않음*
		8	Network CC(예약) 채널 유지 여부	OFF	ON/OFF	Call Completion(Call Back)
321	Network 부가 특성	1	Network 전송 모드	REROUTE	RERT/JOIN	1:Reroute 0:JOIN
		2	BLF용 TCP 포트	9000	0000~9999	
		3	BLF용 UDP 포트	9001	0000~9999	
		4	BLF Manager IP 주소 지정	0.0.0.0		
		5	BLF 상태 갱신 주기	02	01~20	단위: 초
		6	Multi Cast용 IP 주소 지정	0.0.0.0		
		7	Network 전환 재호출 시간	010	001~300	단위: 초
322	Network 국선 특성	1	Network 국선 그룹	00	00~24	
		2	사용하지 않음			
		3	사용하지 않음			
		4	Network 국선 종류	PSTN	NET/PSTN	1:NET CO 0:PSTN

번호	기 능	버튼	항 목	초기값	입력 범위	비 고
324	Network Routing 표 (00~71)	1	시스템 사용 용도	Network	PSTN/NET	1:PSTN 0:Network
		2	번호 계획 코드		최대 16자리	
		3	사용할 Network 국선 그룹		00~24	PGM 322, 버튼1
		4	목적지 VoIP/CPN 정보			
			버튼1: VoIP/CPN 정보1	0.0.0.0		Skip:#
			버튼2: VoIP/CPN 정보2	0.0.0.0		
			버튼3: VoIP/CPN 정보3	0.0.0.0		
			버튼4: VoIP/CPN 정보4	0.0.0.0		
		5	대체할 공동단축다이얼 번호		공동단축다이얼	
		6	목적지 시스템 MPB의 IP 주소 지정	0.0.0.0		Skip:#
		7	Digit 반복 여부	NO	YES/NO	1:Yes 0:No
		8	CO ATD 코드 CLI	OFF	ON/OFF	
340	VOIB 보드 IP 지정	1	VOIB 보드 IP 지정	0.0.0.0		
		2	Gateway 주소 지정	0.0.0.0		
		3	Subnet Mask 지정	255.255.255.0		
		4	DNS Server 주소 지정	0.0.0.0		
		5	Trace용 비밀번호 지정		최대 영문10자리	
		6	기본 CODEC Type 지정	G.723.1	0~3	0:G.723.1 1:G.729 2:G.711_A Law 3:G.711_μ Law
		7	Gain 조정	31	01~62	
		8	No Delay(TOS)	OFF	ON/OFF	
		9	ThroughPut(TOS)	Normal	High/Normal	1:High 0:Normal
		10	Reliablity(TOS)	Normal	High/Normal	
380	RSG/IP Phone용 VOIB 보드 슬롯	1	RSG/IP Phone용 VOIB 슬롯 지정		슬롯번호	
		2	RSG/IP Phone용 VOIB 채널 지정	슬롯번호+채널수(00~24)		
381	RSG/IP Phone 개수 지정	1	RSG 개수	08	00~32	
		2	IP Phone 개수	00	00~64	
382	RSG/IP Phone 특성	1	전환 모드	IP	MAC/IP	1:MAC 0:IP
		2	Casting 모드	UNI	Multi/Uni	1:Multi Casting 0:Uni Casting
		3	톤 Source	Remote	LDK/Remote	1:LDK 0:Remote(RSGM)
		4	Peer to Peer	ON	ON/OFF	
		5	CODEC Type	G.711_A law	0~2	0:G.711_A law 1:G.711_μ law 2:G.703.1
		6	첫번째 국선그룹 사용 여부	ON	ON/OFF	
		7	착신지정없이 RSG국선링 착신 여부	ON	ON/OFF	
383	RSG 특성 I (01~32)	1	MAC Address 설정	00-00-00- 00-00-00		A:*, B:#, C:[예약], D:[송화차단] E:[거부], F:[재발신]
		2	IP Address 확인	0.0.0.0		
		3	RSG 포트 확인			D:DKTU, S:SLT, C:CO
		4	RSG 포트 번호 확인	0		
		5	NAT IP Address 확인	0.0.0.0		
		6	NAT 포트 개수 확인	0		
		7	STUN 확인	None	None,PAT,NAT, PAT/NAT	
384	RSG 특성 II(01~32범위)	1	내부 MOH의 RTP 포트	8186		
		2	외부 MOH의 RTP 포트	8188		
		3	MOH 형태	H-TN	Music/H-TN	1:Music 0:Hold-Tone
		4	음악원	INT	EXT1/INT	1:EXT1 0:INT(내부MOH)
		5	외부 접점1의 용도		LBC/Door Open	1:LBC + 내선번호
		6	외부 접점2의 용도		LBC/Door Open	2:Door Open
		7	Alarm 기능 사용 여부	OFF	ON/OFF	
		8	Alarm Contact 형태	CLOSE	CLOSE/OPEN	1:Close시 동작, 0:Open시 동작
		9	Alarm 모드	ALARM	ALARM/BELL	1:Alarm, 0:Door Bell
		10	Alarm 신호 형태	RPT	RPT/ONCE	1:Repeat, 0:Once
		11	CTI로 사용할 포트	0(Not_Used)	0~2	0:Not_Used(사용 않음) 1:DKTU 2:SLT
		12	RSG 국가 코드 지정	82		
		13	IPSEC	OFF	ON/OFF	
385	RSG Alarm 지정	1	RSG 01~24 버튼1~24 = RSG 01~24		버튼의 LED ON/OFF	ON: 해당 RSG Alarm 수신 OFF: " 미수신
		2	RSG 25~32 버튼1~8 = RSG 25~32			

번호	기 능	버튼	항 목	초기값	입력 범위	비 고
386	IP Phone 특성 (01~64)	1	MAC Address 설정	00-00-00-00-00-00		A:*, B:#, C:[예약], D:[송화차단] E:[거부], F:[재발신]
		2	IP Address 확인	0.0.0.0		
		3	내선 번호 확인			STA(xxxx)
		4	포트 번호 확인			
		5	NAT IP Address 확인	0.0.0.0		
		6	NAT 포트 개수 확인	0		
		7	STUN 확인	None	None,PAT,NAT, PAT/NAT	
		8	CTI IP Address 확인	0.0.0.0		
		9	IPSEC	OFF	ON/OFF	
390	RSG_DKT Rx Gain 조정	1	From DKTU	26	00~63	
		2	From SLT	33	00~63	
		3	From CTR_SLT	22	00~63	
		4	From WKT	26	00~63	
		5	From ACO	33	00~63	
		6	From CTR_ACO	22	00~63	
		7	From DCO	33	00~63	
		8	From VMIB	29	00~63	
		9	From DTMF	08	00~63	
		10	From TONE	32	00~63	
		11	From MUSIC1	29	00~63	
		12	From MUSIC2	29	00~63	
		13	From RSG_DKT	26	00~63	
		14	From RSG_SLT	22	00~63	
		15	From RSG_LCO	22	00~63	
		16	From IP Phone	26	00~63	
391	RSG_DKT Tx Gain 조정	1	From DKTU	26	00~63	
		2	From SLT	33	00~63	
		3	From CTR_SLT	22	00~63	
		4	From WKT	26	00~63	
		5	From ACO	33	00~63	
		6	From CTR_ACO	22	00~63	
		7	From DCO	33	00~63	
		8	From VMIB	29	00~63	
392	RSG_SLT Rx Gain 조정	1	From DKTU	32	00~63	
		2	From SLT	43	00~63	
		3	From CTR_SLT	32	00~63	
		4	From WKT	32	00~63	
		5	From ACO	41	00~63	
		6	From CTR_ACO	32	00~63	
		7	From DCO	44	00~63	
		8	From VMIB	40	00~63	
		9	From DTMF	28	00~63	
		10	From TONE	38	00~63	
		11	From MUSIC1	40	00~63	
		12	From MUSIC2	40	00~63	
		13	From RSG_DKT	32	00~63	
		14	From RSG_SLT	32	00~63	
		15	From RSG_LCO	32	00~63	
		16	From IP Phone	32	00~63	
393	RSG_SLT Tx Gain 조정	1	From DKTU	26	00~63	
		2	From SLT	33	00~63	
		3	From CTR_SLT	22	00~63	
		4	From WKT	26	00~63	
		5	From ACO	33	00~63	
		6	From CTR_ACO	22	00~63	
		7	From DCO	33	00~63	
		8	From VMIB	29	00~63	

번호	기 능	버튼	항 목	초기값	입력 범위	비 고
400	DTIB Rx Gain 조정	1	DTIB/DTIB	26	00~63	
		2	DTIB/SLIB	33	00~63	
		3	DTIB/CTR SL	22	00~63	
		4	DTIB/WTIB	26	00~63	
		5	DTIB/ACOB	33	00~63	
		6	DTIB/CTR CO	22	00~63	
		7	DTIB/DCOB	33	00~63	
		8	DTIB/VMIB	29	00~63	
		9	DTIB/DTMF	08	00~63	
		10	DTIB/TONE	32	00~63	
		11	DTIB/MUSIC1	29	00~63	
		12	DTIB/MUSIC2	29	00~63	
		13	DTIB/MUSIC3	29	00~63	
401	SLIB Rx Gain 조정 (SLIB24,SLIB48)	1	SLIB/DTIB	12	00~63	
		2	SLIB/SLIB	23	00~63	
		3	SLIB/CTR SL	12	00~63	
		4	SLIB/WTIB	12	00~63	
		5	SLIB/ACOB	21	00~63	
		6	SLIB/CTR CO	20	00~63	
		7	SLIB/DCOB	24	00~63	
		8	SLIB/VMIB	20	00~63	
		9	SLIB/DTMF	08	00~63	
		10	SLIB/TONE	18	00~63	
		11	SLIB/MUSIC1	20	00~63	
		12	SLIB/MUSIC2	20	00~63	
		13	SLIB/MUSIC3	20	00~63	
402	CTR SLIB Rx Gain 조정 (SLIB2E, CSLIB)	1	CTR SL2/DTIB	32	00~63	
		2	CTR SL2/SLIB	43	00~63	
		3	CTR SL2/CTR SL	32	00~63	
		4	CTR SL2/WTIB	32	00~63	
		5	CTR SL2/ACOB	41	00~63	
		6	CTR SL2/CTR CO	32	00~63	
		7	CTR SL2/DCOB	44	00~63	
		8	CTR SL2/VMIB	40	00~63	
		9	CTR SL2/DTMF	28	00~63	
		10	CTR SL2/TONE	38	00~63	
		11	CTR SL2/MUSIC1	40	00~63	
		12	CTR SL2/MUSIC2	40	00~63	
		13	CTR SL2/MUSIC3	40	00~63	
403	WTIB Rx Gain 조정	1	WTIB/DTIB	26	00~63	국내는 사용 않음
		2	WTIB/SLIB	33	00~63	국내는 사용 않음
		3	WTIB/CTR SL	22	00~63	국내는 사용 않음
		4	WTIB/WTIB	26	00~63	국내는 사용 않음
		5	WTIB/ACOB	38	00~63	국내는 사용 않음
		6	WTIB/CTR CO	29	00~63	국내는 사용 않음
		7	WTIB/DCOB	33	00~63	국내는 사용 않음
		8	WTIB/VMIB	29	00~63	국내는 사용 않음
		9	WTIB/DTMF	08	00~63	국내는 사용 않음
		10	WTIB/TONE	37	00~63	국내는 사용 않음
		11	WTIB/MUSIC1	29	00~63	국내는 사용 않음
		12	WTIB/MUSIC2	29	00~63	국내는 사용 않음
		13	WTIB/MUSIC3	29	00~63	국내는 사용 않음
404	ACOB Rx Gain 조정 (LCOB)	1	ACOB/DTIB	26	00~63	
		2	ACOB/SLIB	37	00~63	
		3	ACOB/CTR SL	27	00~63	
		4	ACOB/WTIB	26	00~63	
		5	ACOB/ACOB	36	00~63	
		6	ACOB/CTR CO	27	00~63	
		7	ACOB/DCOB	33	00~63	
		8	ACOB/VMIB	32	00~63	
		9	ACOB/DTMF	32	00~63	
		10	ACOB/TONE	32	00~63	
		11	ACOB/MUSIC1	32	00~63	
		12	ACOB/MUSIC2	32	00~63	
		13	ACOB/MUSIC3	32	00~63	
		14	ACOB/MODEM	37	00~63	

번호	기 능	버튼	항 목	초기값	입력 범위	비 고
405	CTR ACOB Rx Gain 조정 (LCOB8,CLCOB4/8)	1	CTR CO8/DTIB	28	00~63	
		2	CTR CO8/SLIB	43	00~63	
		3	CTR CO8/CTR SL	32	00~63	
		4	CTR CO8/WTIB	31	00~63	
		5	CTR CO8/ACOB	41	00~63	
		6	CTR CO8/CTR CO	32	00~63	
		7	CTR CO8/DCOB	38	00~63	
		8	CTR CO8/VMIB	37	00~63	
		9	CTR CO8/DTMF	37	00~63	
		10	CTR CO8/TONE	37	00~63	
		11	CTR CO8/MUSIC1	37	00~63	
		12	CTR CO8/MUSIC2	37	00~63	
		13	CTR CO8/MUSIC3	37	00~63	
		14	CTR CO8/MODEM	44	00~63	
406	DCOB Rx Gain 조정	1	DCOB/DTIB	26	00~63	
		2	DCOB/SLIB	37	00~63	
		3	DCOB/CTR SL	26	00~63	
		4	DCOB/WTIB	26	00~63	
		5	DCOB/ACOB	24	00~63	
		6	DCOB/CTR CO	15	00~63	
		7	DCOB/DCOB	32	00~63	
		8	DCOB/VMIB	32	00~63	
		9	DCOB/DTMF	32	00~63	
		10	DCOB/TONE	32	00~63	
		11	DCOB/MUSIC1	32	00~63	
		12	DCOB/MUSIC2	32	00~63	
		13	DCOB/MUSIC3	32	00~63	
		14	DCOB/MODEM	37	00~63	
407	VMIB Rx Gain 조정	1	VMIB/DTIB	21	00~63	
		2	VMIB/SLIB	32	00~63	
		3	VMIB/CTR SL	21	00~63	
		4	VMIB/WTIB	26	00~63	
		5	VMIB/ACOB	32	00~63	
		6	VMIB/CTR CO	23	00~63	
		7	VMIB/DCOB	32	00~63	
		8	VMIB/MUSIC1	32	00~63	
		9	VMIB/MUSIC2	32	00~63	
408	DTMF Receiver Rx Gain 조정	1	DTMF RC/SLIB	28	00~63	
		2	DTMF RC/CTR SL	17	00~63	
		3	DTMF RC/ACOB	24	00~63	
		4	DTMF RC/CTR CO	15	00~63	
		5	DTMF RC/DCOB	24	00~63	
409	EXT Page Rx Gain 조정	1	EXT PAGE/DTIB	26	00~63	
		2	EXT PAGE/SLIB	37	00~63	
		3	EXT PAGE/CTR SL	26	00~63	
		4	EXT PAGE/WTIB	26	00~63	
		5	EXT PAGE/ACOB	37	00~63	
		6	EXT PAGE/CTR CO	28	00~63	
		7	EXT PAGE/DCOB	37	00~63	
		8	EXT PAGE/VMIB	37	00~63	
		9	EXT PAGE/MUSIC1	37	00~63	
		10	EXT PAGE/MUSIC2	37	00~63	
		11	EXT PAGE/MUSIC3	37	00~63	
410	CPT Rx Gain 조정	1	CPT/ACOB	24	00~63	
		2	CPT/CTR CO	15	00~63	
		3	CPT/DCOB	24	00~63	
411	MODEM Rx Gain 조정	1	MODEM/ACOB	24	00~63	
		2	MODEM/CTR CO	20	00~63	
		3	MODEM/DCOB	24	00~63	
412	Short SLIB Rx Gain 조정	1	S_SLIB/S_ACO	32	00~63	국내는 사용 않음(남아프리카用)
		2	S_SLIB/L_ACO	32	00~63	국내는 사용 않음(남아프리카用)
413	Long SLIB Rx Gain 조정	1	L_SLIB/S_ACO	32	00~63	국내는 사용 않음(남아프리카用)
		2	L_SLIB/L_ACO	32	00~63	국내는 사용 않음(남아프리카用)
414	Far SLIB Rx Gain 조정	1	F_SLIB/S_ACO	32	00~63	국내는 사용 않음(남아프리카用)
		2	F_SLIB/L_ACO	32	00~63	국내는 사용 않음(남아프리카用)

번호	기 능	버튼	항 목	초기값	입력 범위	비 고
415	Short ACO Rx Gain 조정	1	S_ACO/S_SLIB	32	00~63	국내는 사용 않음(남아프리카用)
		2	S_ACO/L_SLIB	32	00~63	국내는 사용 않음(남아프리카用)
		3	S_ACO/F_SLIB	32	00~63	국내는 사용 않음(남아프리카用)
416	Long ACO Rx Gain 조정	1	L_ACO/S_SLIB	32	00~63	국내는 사용 않음(남아프리카用)
		2	L_ACO/L_SLIB	32	00~63	국내는 사용 않음(남아프리카用)
		3	L_ACO/F_SLIB	32	00~63	국내는 사용 않음(남아프리카用)
417	DCO/R2 Gain 조정	1	DCO Gain From R2	32	00~63	
		2	R2 Gain From DCO	32	00~63	
420	시스템 톤 주파수 조정	Dial1	다이얼 톤			단위: Hz
			버튼1: T1	0350	0000~9999	
			버튼2: T2	0440	0000~9999	
		Dial2	링백톤			
			버튼1: T1	0440	0000~9999	
			버튼2: T2	0480	0000~9999	
		Dial3	통화중 톤			
			버튼1: T1	0480	0000~9999	
			버튼2: T2	0620	0000~9999	
		Dial4	에러톤			
			버튼1: T1	0480	0000~9999	
			버튼2: T2	0620	0000~9999	
		Dial5	가상 다이얼 톤			
			버튼1: T1	0350	0000~9999	
			버튼2: T2	0440	0000~9999	
421	내선 차등링 주파수 조정 (키폰 전화기용)	Dial1	링타입 1			PGM 111, 버튼9 단위: Hz
			버튼1: T1	1000	0000~9999	
			버튼2: T2	1020	0000~9999	
		Dial2	링타입 2			
			버튼1: T1	0890	0000~9999	
			버튼2: T2	0910	0000~9999	
		Dial3	링타입 3			
			버튼1: T1	1260	0000~9999	
			버튼2: T2	1280	0000~9999	
		Dial4	링타입 4			
			버튼1: T1	0800	0000~9999	
			버튼2: T2	0820	0000~9999	
422	국선 구별링 주파수 조정 (키폰 전화기용)	Dial1	링타입 1			PGM 142, 버튼5 단위: Hz
			버튼1: T1	0480	0000~9999	
			버튼2: T2	0000	0000~9999	
		Dial2	링타입 2			
			버튼1: T1	0400	0000~9999	
			버튼2: T2	0000	0000~9999	
		Dial3	링타입 3			
			버튼1: T1	0620	0000~9999	
			버튼2: T2	0000	0000~9999	
		Dial4	링타입 4			
			버튼1: T1	0770	0000~9999	
			버튼2: T2	0000	0000~9999	
423	자동 재다이얼용 톤 주기 조정	Dial1	링백톤			단위: 20msec
			버튼1: ON 시간	050	000~255	
			버튼2: OFF 시간	100	000~255	
		Dial2	통화중 톤			
			버튼1: ON 시간	025	000~255	
			버튼2: OFF 시간	025	000~255	
		Dial3	에러톤			
			버튼1: ON 시간	012	000~255	
			버튼2: OFF 시간	012	000~255	
		Dial4	두번째 다이얼 톤			
			버튼1: ON 시간	070	000~255	
			버튼2: OFF 시간	000	000~255	
450	Admin 내용 초기화	1	번호체계 데이터 초기화			PGM 105~107, 109
		2	내선 관련 데이터 초기화			PGM 110~114,116~119,121~124,179
		3	국선 관련 데이터 초기화			PGM 140~144
		4	시스템 관련 데이터 초기화			PGM 160~177, 108
		5	내선그룹 관련 데이터 초기화			PGM 190~191
		6	ISDN 테이블 관련 데이터 초기화			PGM 201~202, 230~231
		7	사용하지 않음			
		8	시스템 타이머 관련 데이터 초기화			PGM 180~182

번호	기 능	버튼	항 목	초기값	입력 범위	비 고
450	Admin 내용 초기화	9	허용/거부표 관련 데이터 초기화			PGM 224~225
		10	LCR 관련 데이터 초기화			PGM 220~222
		11	기타 테이블 관련 데이터 초기화			PGM 227~229, 232~235
		12	다목적버튼 관련 데이터 초기화			PGM 115
		13	Network 관련 데이터 초기화			PGM 320~324
		14	모든 데이터 초기화			
		15	시스템 Reset			
		16	Flexible DID Reroute표 초기화			PGM 231, 버튼5
		17	보드 데이터 초기화(VOIB등)			PGM 340
451	Admin 내용 출력	1	번호체계 출력			
		2	내선 관련 데이터 출력		내선 범위	
		3	국선 관련 데이터 출력		국선 범위	
		4	시스템 관련 데이터 출력			
		5	내선그룹 관련 데이터 출력			
		6	ISDN 테이블 관련 데이터 출력			
		7	시스템타이머 관련 데이터 출력			
		8	허용/거부표 관련 데이터 출력			
		9	LCR 관련 데이터 출력			
		10	기타 테이블 관련 데이터 출력			
		11	국가별 특이사항 관련 데이터 출력			
		12	다목적 버튼 관련 데이터 출력		내선 범위	
		13	Networking 관련 데이터 출력			
		14	모든 데이터 출력			
		15	LCD에 표시되는 메시지 출력			
			버튼1: 언어 선택	00(ENG)	00~14	PGM 169, 버튼3 참조
			버튼2: LCD 형태 선택	0	0~2	0:Normal 1:LG-GAP 2:Large
		16	출력중인 데이터 출력 중지			
452	Version-up에 따른 초기화	1	Ver 2.2 관련 추가된 데이터 초기화			
		2	내선 이름 데이터 초기화			
		3	Ver 2.3 관련 추가된 데이터 초기화			
		4	Ver 2.5 관련 추가된 데이터 초기화			
		5	Ver 3.0 관련 추가된 데이터 초기화			

제6장 문제 해결

문제	추정 원인	해결
시스템 전원 공급 차단됨	불량 보드에서 누전 발생	고장난 보드를 정상 동작하는 것으로 교체함.
	과부하(예. 너무 많은 DKTU 가 연결됨)	현재 소비량을 체크하여 조정함. 각 주장치(KSU)의 전체 소비량을 계산함.
	전원 공급 장치 LED 꺼짐	전원 공급 장치 휴즈를 확인함. 전원 공급 장치를 전용 타입으로 교체함.
시스템이 동작하지않음	불량 MPBE 보드	리셋 버튼을 누름. MPBE에 PMU2E가 조립되었는지 확인함.
	CN17의 핀 #7과 핀 #8 : 열린 상태	PLLU를 사용하지 않을 때, CN17의 핀 #7과 핀 #8은 Short핀으로 short 되어 있어야 함. Open되어있다면, 시스템은 동작하지 않을 수 있음.
	+5V DC 오류 +3.3V DC 오류	전원 공급 장치를 확인함. MPBE상의 Short 여부를 확인함.
	확장 주장치(KSU)가 동작하지 않음	LCU 케이블을 확인함. DIP 스위치(데이터베이스 보호용)가 초기 위치에 있을 때 리셋 버튼을 누름.
DKTU가 동작하지 않음	불량 내선 보드	DTIB 보드를 정상 동작하는 것으로 교체함.
	DTIB와 키폰 전화기 사이의 연결 불량	DTIB와 키폰 전화기 사이의 연결을 확인함. MDF상의 SLIB와 DTIB 연결 챔프케이블이 잘못 연결되지 않았는지 확인함.
	설치 거리의 제한	DTIB와 키폰 전화기 사이의 거리를 확인함.
	불량 키폰 전화기	키폰 전화기를 다른 내선 포트에 연결해서 동작하는지 확인함. 만약 키폰 전화기가 동작하지 않으면 키폰 전화기를 교체함.

문제	추정 원인	해결
일반전화기가 동작하지 않음	불량 SLIB 보드	정상 동작하는 보드로 교체함.
	SLIB와 일반전화기 사이의 연결 불량	SLIB와 일반전화기 사이의 연결을 확인하고, MDF상의 SLIB와 DTIB 연결 챔프케이블이 잘못 연결되지 않았는지 확인함.
	RGU 없음	RGU가 없으면, 모든 일반전화기는 링신호를 받을 수 없음.
일반전화기 수신 오류음	DTMF 수신회로의 수가 적음	충분한 양의 DTMF 수신회로를 설치함. 일반전화기 사용자는 DTMF 수신회로의 수만큼 동시에 다이얼 할 수가 있고, DTMF 수신회로 수보다 많은 사용자가 동시에 다이얼 할 경우에는 오류음을 듣게 됨. IP LDK-50/100시스템에서는 DTMF 수신회로를 최대 32개 채널까지 설치할 수 있음.
국선 라인 동작	자동재다이얼 실패	CPTU/A, CPTU4/A를 확인함.
	연결 불량	연결이 불량인 경우에는 반드시 수리해야 함.
ISDN 보드가 동작하지 않음	ISDN 보드와 MB사이의 Clock 케이블 연결이 불량일때.	외부 ISDN 보드에서 동시에 시스템 Clock 까지 Clock 케이블을 정확히 연결함. PLLU의 LED 상태를 볼 수 있음.
	네트워크 문제	네트워크 상태를 확인함.
외부 방송 포트의 소음	시스템과 증폭기 사이의 배선에 소음이 일어남	시스템과 증폭기 사이의 연결 배선에 보호 케이블을 사용함. 짧은 보호 케이블이 권장됨.
외부 음원 왜곡	외부 음원에서의 과도한 입력 레벨	음원의 볼륨 조절을 이용해 외부 음원의 출력 레벨을 낮춤.

부록. 시스템 제한(Power Supply Unit)

전원 공급 장치(PSU)의 용량은 보드들에 연결되는 내선의 수와 종류가 따라 제한될 수 있습니다. 각각의 보드는 다음과 같이 나름대로의 전력 소비량이 있습니다. 각 주장치(KSU) 내의 보드들의 전력 소비량의 합은 최대 허용치를 넘지 않도록 해야 합니다.

보드	+5V	-5V	+30V
MPBE	868mA	85mA	10mA
DTIB 12	50mA	None	720mA
DTIB 24	60mA	None	1440mA
SLIB 24	100mA	70mA	215mA
SLIB 48	115mA	75mA	750mA
SLIB 2E	225mA	36mA	460mA
DSIB	100mA	45mA	657mA
LCOB	120mA	80mA	80mA
LCOB8	482mA	83mA	None
CLCOB4	205mA	65mA	None
CLCOB8	265mA	80mA	None
CIDU4	110mA	None	None
CIDU8	140mA	None	None
EMIB	95mA	55mA	230mA
R2DCOB	425ma	None	None
PRIB	280mA	None	None
VOIB	700mA	None	None
VOIU	100mA	None	None
VOIBE	1200mA	None	None
VOIUE	300mA	None	None
VMIB/AAIB	660mA	None	None
CMU	8mA	3mA	None
MISB	55mA	40mA	40mA
RGU	None	None	85mA

* 주 : 위의 전력 소비량은 옵션 보드와 같이 측정된 것입니다.

종류	+5V	-5V	+30V	배터리 백업	비고
LDK-100 PSU	4A	0.5A	3A	0.5A / 27.3V	120W